REGIONE AUTÒNOMA DE SARDIGNA
REGIONE AUTONOMA DELLA SARDEGNA

ATS Sardegna
ASSL Sanluri

Interventi finanziati con le **DGR 7/51** del 12/02/2019 (Approvazione preliminare), **DGR 22/21** del 20/06/2019 (Approvazione definitiva) e **DGR 48/19** del 29/11/2019 (rimodulazione), relativi all'Area Socio Sanitaria ASS di Sanluri, rientranti nel macro intervento denominato NP32 "Ristrutturazione e messa a norma P.O. N.S. di Bonaria - San Gavino Monreale" pari a € 4.334.625,61

SUB INTERVENTO Denominato NP. 32.3 "RISTRUTTURAZIONE DEL PIANO SECONDO"
Codice Intervento Amministrazione n. 89 - CUP B32C19000070002 - CUI L92005870909202000015

PROGETTO ESECUTIVO DELL'INTERVENTO DI RISTRUTTURAZIONE DEL REPARTO DI OSTETRICIA E GINECOLOGIA DEL P.O. NOSTRA SIGNORA DI BONARIA SAN GAVINO MONREALE

COMMITTENTE

ATS Sardegna
ASSL Sanluri

ATS SARDEGNA

COMISSARIO STRAORDINARIO
Dott. Massimo Temussi

DIRETTORE AMMINISTRATTIVO
Dott. Attilio Murru

DIRETTORE SANITARIO
Dott. Giorgio Carboni

ASSL SANLURI

COMMISSARIO STRAORDINARIO
Dott. Alessandro Baccoli

DIRETTORE DIPARTIMENTO AREA TECNICA
Ing. Paolo Tauro

DIRETTORE AREA TECNICA OCS
Ing. Marcello Serra

RESPONSABILE UNICO DEL PROCEDIMENTO
Ing. Adamo Caddeu

PROGETTISTA:

dott. ing. Paolo Serra
via della Pineta 148 09126 Cagliari
mob. +393355325065
e-mail info@paoloserra.biz

ORDINE INGEGNERI
PROVINCIA CAGLIARI
N. 3155 Dott. Ing. PAOLO SERRA

COORDINATORE DELLA SICUREZZA IN FASE DI PROGETTAZIONE:

dott. ing. Paolo Serra
via della Pineta 148 09126 Cagliari
mob. +393355325065
e-mail info@paoloserra.biz

PROGETTO ESECUTIVO

COLLABORATORI:

dott. ing. Manuela Mattana
via della Pineta 148 09126 Cagliari

OGGETTO:

SCHEMI ELETTRICI KONNEX

ELABORATO

3.SE

REVISIONI

SCALA	/
CATEGORIA	IMPIANTI ELETTRICI
FASE	ESECUTIVO
DATA	27/12/2021

COMMITTENTE:

COMMESSA:

QUADRO:

QPC Centrale Pompe Calore

CARATTERISTICHE QUADRO

IMPIANTO A MONTE
[Q0]

TENSIONE [V]	400	FREQ. [Hz]	50
CORRENTE NOM. DEL QUADRO [A]			
Icc PRES. SUL QUADRO [kA]			6,1
SISTEMA DI NEUTRO			TNS
DIMENSIONAMENTO SBARRE In [A] Icc [kA]			
CARPENTERIA			METALLICA
CLASSE DI ISOLAMENTO			IP

NORMATIVA DI RIFERIMENTO

INTERRUTTORI SCATOLATI	[X]	CEI EN 60947-2
INTERRUTTORI MODULARI	[ ]	CEI EN 60947-2
	[ ]	CEI EN 60898
CARPENTERIA	[X]	CEI EN 61439-2
	[ ]	CEI 23-48 - CEI EN 60670-1 CEI 23-49 - CEI EN 60670-24 CEI 23-51

NOTE BASE

Per la corretta interpretazione dei disegni e degli impianti e' necessaria una lettura congiunta di tutti gli elaborati di progetto.
Le caratteristiche tecniche indicate sul disegno sono le minime richieste.
Le cadute di tensione indicate sono quelle complessive a partire dagli attacchi BT dei trasformatori / arrivo linea.
Le correnti indicate per l'alimentazione agli UPS , tengono conto dell'assorbimento con batterie in carica a fondo.
Il presente progetto ¶ redatto secondo le seguenti norme di riferimento

- CEI 64-8
- CEI 0-21

Descrizione dispositivi Micrologic

- Micrologic 2x protezione: LI
- Micrologic 5x protezione: LSI
- Micrologic 6x protezione: LSIG
- Micrologic 7x protezione: LSIV

- Micrologic E - misura: I, V, P, E, PF
- Micrologic H - misura: I, V, P, E, f, cos phi, armoniche, THD

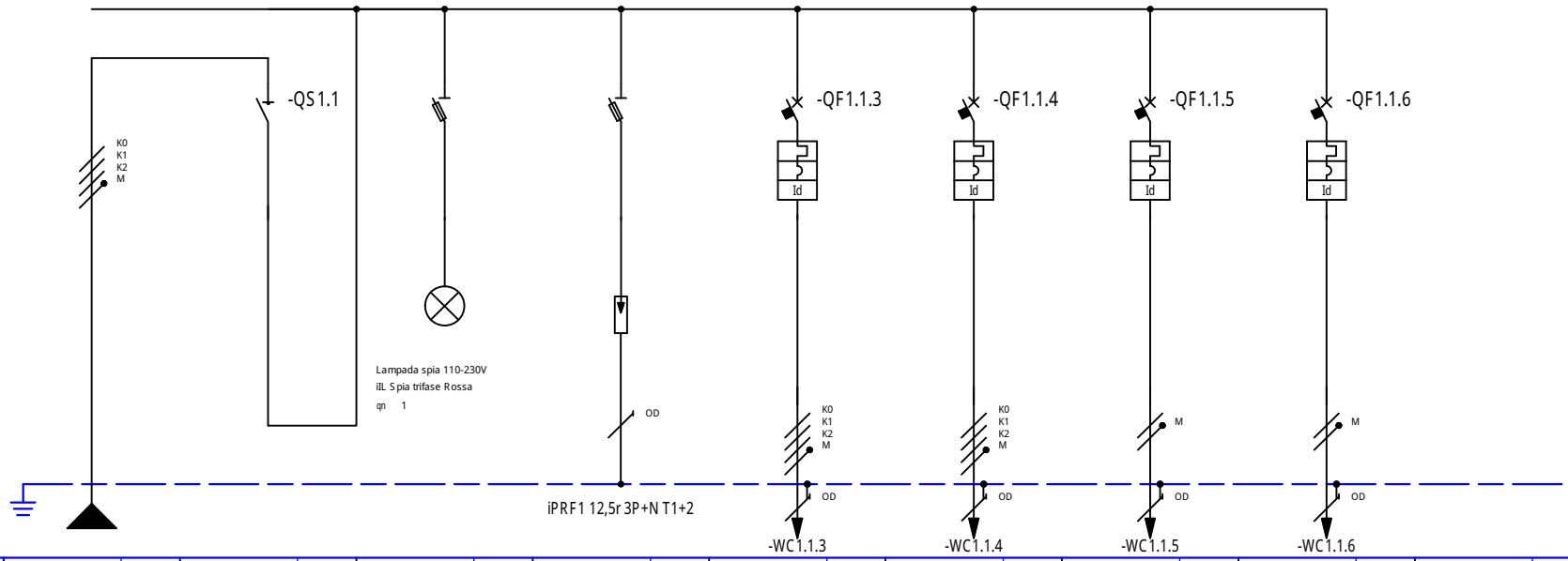

* Selettività

** Filiazione (valore in kA)

NUMERAZIONE MORSETTI

RIF. QUADRO [QPC]			1			2		3		4		5		6		7		8		9		
NUMERAZIONE CIRCUITO		DISTRIBUZIONE			L1L2L3NPE	1	L1L2L3N	2	L1L2L3NPE	3	L1L2L3NPE	4	L1L2L3NPE	5	L1L2L3NPE	6	L1NPE	7	L2NPE			
DESCRIZIONE CIRCUITO			Gen. Pompe Calore			Gen. Pompe Calore		Presenza Rete		SPD		Pompa di Calore Circuito Fancoil THAETI 4200 ASDP1		Pompa di Calore Circuito Post Riscal THAITI 131 ASDP1		PRESA SERVIZIO		RISERVA				
TIPO APPARECCHIO						NSXm160NA		STI 3P Fus NFC (10,3x38)		STI 3P+N Fus NFC (10,3x38)		NSXm E		iC60 N		iC40 a		iC40 a				
INTERRUTTORE	Icu [kA] / Icn [A]											16		10		6		6				
Icu - CEI EN 60947-2	N. POLI	In [A]					160					4P	160	4P	25	1P+N	16	1P+N	16			
Icn - CEI EN 60898-1	CURVA/SGANCIATORE											MicroL4.1 Vigi		C		C		C				
	Ir [A]	tr [s]										160		25		16		16				
	Isd [A]	tsd [s]										1600	10x	250		160		160				
	Ii [A]																					
	Ig [A]	tg [s]																				
DIFFERENZIALE	TIPO	CLASSE										Micrologic Vigi	A	Vigi	A	Vigi	AC	Vigi	AC			
	Idn [A]	tdn [ms]										0,3	0	0,3	Istantaneo	0,03	Istantaneo	0,03	Istantaneo			
CONTATTORE	TIPO	CLASSE																				
TELERUTTORE	BOBINA [V]	N. POLI / In [A]																				
TERMICO	TIPO	Irth [A]																				
FUSIBILE	N. POLI	In [A]																				
ALTRE APP.	TIPO	MODELLO																				
CONDUTTURA	TIPO ISOLAMENTO	POSA	EPR	13				EPR				EPR	13	EPR	13	EPR	13	EPR	13			
	SEZIONE FASE-N-PE/PEN [mmq]		1x70	1x35	1x35							1x50	1x25	1x25	1x4	1x4	1x4	1x1,5	1x1,5	1x1,5	1x1,5	1x1,5	1x1,5
	Ib [A]	Iz [A]	144,8	246				0				109,1	192	19,2	42	15,9	26	0	26			
	Un [V]	P [kW]	400	83,3			83,3	400	0			400	68	400	12	230	3,3	230				
FONDO LINEA	Icc min [kA]	Icc max [kA]	1,7	6,1								1,3	5,4	1,5	5,6	1,2	2,6	1,2	2,6			
	LUNGHEZZA [m]	dV TOTALE [%]	70	1,5								15	1,8	1	1,5	1	1,7	1	1,5			
NOTE			FG16OM16-0,6/1 kV Cca-s1b,d1,a1									FG16OM16-0,6/1 kV Cca-s1b,d1,a1		FG16OM16-0,6/1 kV Cca-s1b,d1,a1		FG16OM16-0,6/1 kV Cca-s1b,d1,a1		FG16OM16-0,6/1 kV Cca-s1b,d1,a1				

CLIENTE	PROGETTO -	FILE	2021.12.08 ginecologia progetto_r4_[Q00]_[QPC].dwg
	ARCHIVIO -	DATA 14/09/2021	REVISIONE R0.0
	DISEGNATORE -	PAGINA 3	SEGUE
IMPIANTO		TAVOLA	

Schneider Electric

RIF. QUADRO [QPC]

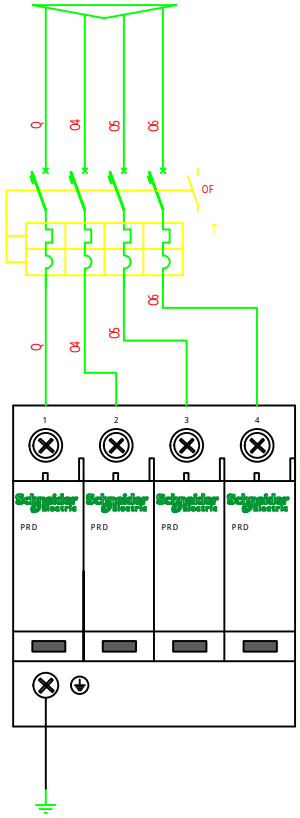

CLIENTE	PROGETTO -	FILE 2021.12.08 ginecologia progetto_r4_[Q00]_[QPC].dwg	
	ARCHIVIO -	DATA 14/09/2021	REVISIONE R0.0
	DISEGNATORE -	PAGINA 4	SEGUE
IMPIANTO		TAVOLA	

COMMITTENTE:

COMMESSA:

QUADRO:

QP-2A N

SEZIONE PRIVILEGIATA 1
SEZIONE PRIVILEGIATA 2
SEZIONE CONTINUITA'

CARATTERISTICHE QUADRO

IMPIANTO A MONTE
[Q0]

TENSIONE [V]	400	FREQ. [Hz]	50
CORRENTE NOM. DEL QUADRO [A]			
Icc PRES. SUL QUADRO [kA]			5,1
SISTEMA DI NEUTRO			TNS
DIMENSIONAMENTO SBARRE In [A]		Icc [kA]	
CARPENTERIA			METALLICA
CLASSE DI ISOLAMENTO			IP

NORMATIVA DI RIFERIMENTO

INTERRUTTORI SCATOLATI	[X]	CEI EN 60947-2
INTERRUTTORI MODULARI	[ ]	CEI EN 60947-2
	[ ]	CEI EN 60898
CARPENTERIA	[X]	CEI EN 61439-2
	[ ]	CEI 23-48 - CEI EN 60670-1 CEI 23-49 - CEI EN 60670-24 CEI 23-51

CLIENTE	PROGETTO -	FILE	2021.12.08 ginecologia progetto_r4_[QP-2A].dwg
	ARCHIVIO -	DATA 14/09/2021	REVISIONE R0.0
	DISEGNATORE -	PAGINA 1	SEGUE
IMPIANTO		TAVOLA	

NOTE BASE

Per la corretta interpretazione dei disegni e degli impianti e' necessaria una lettura congiunta di tutti gli elaborati di progetto.
Le caratteristiche tecniche indicate sul disegno sono le minime richieste.
Le cadute di tensione indicate sono quelle complessive a partire dagli attacchi BT dei trasformatori / arrivo linea.
Le correnti indicate per l'alimentazione agli UPS , tengono conto dell'assorbimento con batterie in carica a fondo.
Il presente progetto ¶ redatto secondo le seguenti norme di riferimento

- CEI 64-8
- CEI 0-21

Descrizione dispositivi Micrologic

- Micrologic 2x protezione: LI
- Micrologic 5x protezione: LSI
- Micrologic 6x protezione: LSIG
- Micrologic 7x protezione: LSIV

- Micrologic E - misura: I, V, P, E, PF
- Micrologic H - misura: I, V, P, E, f, cos phi, armoniche, THD

RIF. QUADRO [QP-2A N]

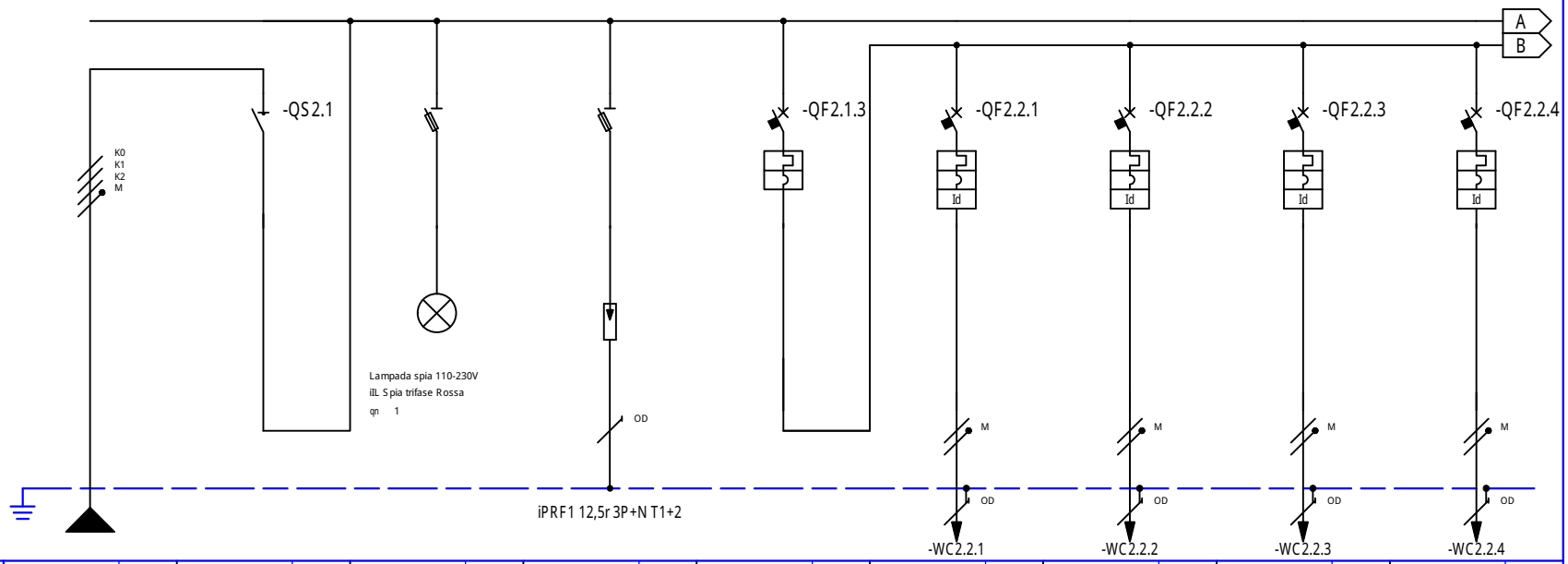

* Selettivit¯
** Filiazione (valore in kA)

NUMERAZIONE MORSETTI

NUMERAZIONE CIRCUITO		DISTRIBUZIONE		1	2	3	4	5	6	7	8	9
			L1L2L3NPE	L1L2L3N	L1L2L3NPE	L1L2L3NPE	L1L2L3NPE	L1NPE	L2NPE	L3NPE	L1NPE	
DESCRIZIONE CIRCUITO			QP-2A Privil. 01 ex Gen. Norm.	QP-2A Privil. 01 ex Gen. Norm.	Presenza Rete	SPD	QP-2A Priv. Luci 01 ex Luci Norm. IN SOSTITUZIONE	LP01 ex LN01 IN SOSTITUZIONE	LP02 ex LN02 IN SOSTITUZIONE	LP03 ex LN03 IN SOSTITUZIONE	LP04 ex LN04 IN SOSTITUZIONE	
TIPO APPARECCHIO				INS80	STI3P Fus NFC (10,3x38)	STI3P+N Fus NFC (10,3x38)	iC40 a	iC40 a	iC40 a	iC40 a	iC40 a	
INTERRUTTORE	Icu [kA] / Icn [A]						6	6	6	6	6	
Icu - CEI EN 60947-2	N. POLI	In [A]		80			3P+N 20	1P+N 10	1P+N 10	1P+N 10	1P+N 10	
Icn - CEI EN 60898-1	CURVA/SGANCIATORE						C	C	C	C	C	
	Ir [A]	tr [s]					20	10	10	10	10	
	Isd [A]	tsd [s]					200	100	100	100	100	
	Ii [A]											
	Ig [A]	tg [s]										
DIFFERENZIALE	TIPO	CLASSE						Vigi A	Vigi A	Vigi A	Vigi A	
	Idn [A]	tdn [ms]						0,03 Istantaneo	0,03 Istantaneo	0,03 Istantaneo	0,03 Istantaneo	
CONTATTORE	TIPO	CLASSE										
TELERUTTORE	BOBINA [V] N. POLI	In [A]										
TERMICO	TIPO	Irth [A]										
FUSIBILE	N. POLI	In [A]										
ALTRE APP.	TIPO	MODELLO										
CONDUTTURA	TIPO ISOLAMENTO	POSA	EPR 13		EPR			EPR 13	EPR 13	EPR 13	EPR 13	
	SEZIONE FASE-N-PE/PEN [mmq]		1x25 1x16 1x16					1x1,5 1x1,5 1x1,5	1x1,5 1x1,5 1x1,5	1x1,5 1x1,5 1x1,5	1x1,5 1x1,5 1x1,5	
	Ib [A]	Iz [A]	40,8 127		0			2,4 26	2,4 26	2,4 26	2,4 26	
	Un [V]	P [kW]	400 14,91	14,91	400 0		3,5	230 0,5	230 0,5	230 0,5	230 0,5	
FONDO LINEA	Icc min [kA]	Icc max [kA]	1,3 5,1					1 2,2	1 2,2	1 2,2	1 2,2	
	LUNGHEZZA [m]	dV TOTALE [%]	40 0,6					1 0,7	1 0,7	1 0,7	1 0,7	
NOTE			FG16OM16-0,6/1 kV Cca-s1b,d1,a1					FG16OM16-0,6/1 kV Cca-s1b,d1,a1	FG16OM16-0,6/1 kV Cca-s1b,d1,a1	FG16OM16-0,6/1 kV Cca-s1b,d1,a1	FG16OM16-0,6/1 kV Cca-s1b,d1,a1	

CLIENTE	PROGETTO -	FILE	2021.12.08 ginecologia progetto_r4_[QP-2A].dwg
	ARCHIVIO -	DATA 14/09/2021	REVISIONE R0.0
	DISEGNATORE -	PAGINA 3	SEGUE
IMPIANTO		TAVOLA	

Schneider Electric

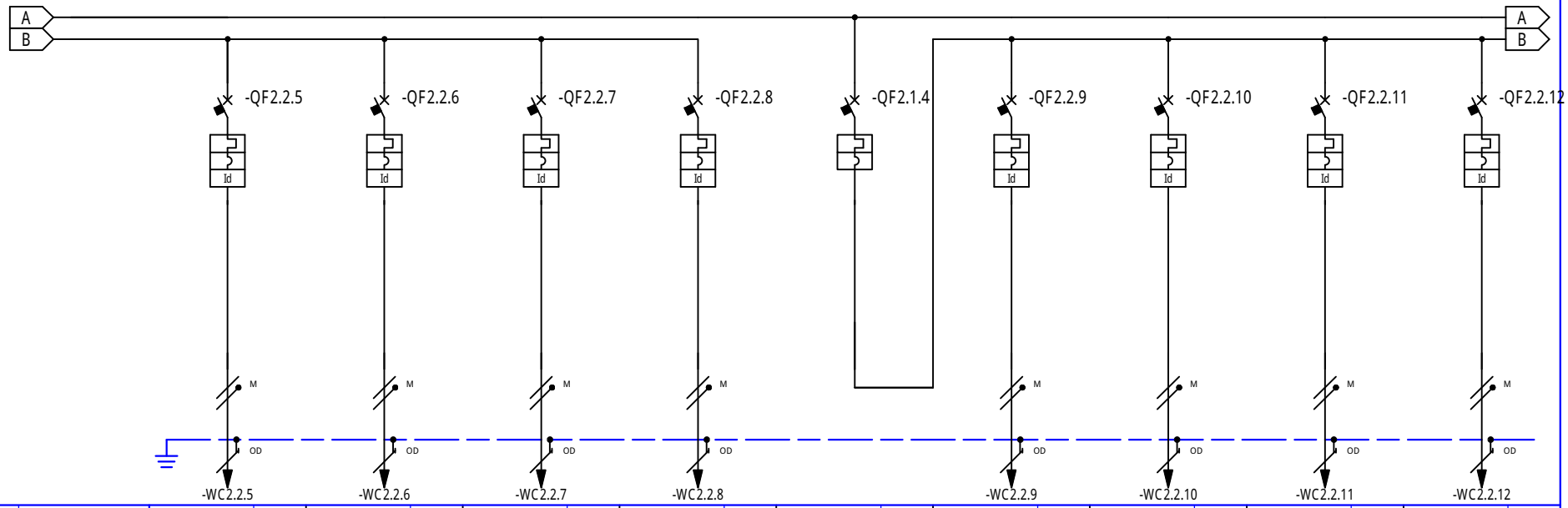

* Selettività
** Filiazione (valore in kA)

RIF. QUADRO	[QP-2A N]	1	2	3	4	5	6	7	8	9
NUMERAZIONE MORSETTI		-WC2.2.5	-WC2.2.6	-WC2.2.7	-WC2.2.8		-WC2.2.9	-WC2.2.10	-WC2.2.11	-WC2.2.12
NUMERAZIONE CIRCUITO	DISTRIBUZIONE	9 L2NPE	10 L3NPE	11 L1NPE	12 L1NPE	13 L1L2L3NPE	14 L1NPE	15 L2NPE	16 L3NPE	17 L1NPE
DESCRIZIONE CIRCUITO		LP05 ex LN05 IN SOSTITUZIONE	LP06 ex LN06 IN SOSTITUZIONE	LP07 ex RISERVA IN SOSTITUZIONE	LP09 ex LN09 IN SOSTITUZIONE	QP-2A FM Priv. 01	FP11 ex FN11	FP12 ex FN12	FP13 ex FN13	FP14 ex FN14
TIPO APPARECCHIO		iC40 a	iC40 a	iC40 a	iC40 a	iC40 a	iC40 a	iC40 a	iC40 a	iC40 a
INTERRUTTORE	Icu [kA] / Icn [A]	6	6	6	6	6	6	6	6	6
Icu - CEI EN 60947-2	N. POLI / In [A]	1P+N / 10	1P+N / 10	1P+N / 10	1P+N / 10	3P+N / 40	1P+N / 16	1P+N / 16	1P+N / 16	1P+N / 16
Icn - CEI EN 60898-1	CURVA/SGANCIATORE	C	C	C	C	C	C	C	C	C
	Ir [A] / tr [s]	10 /	10 /	10 /	10 /	40 /	16 /	16 /	16 /	16 /
	Isd [A] / tsd [s]	100 /	100 /	100 /	100 /	400 /	160 /	160 /	160 /	160 /
	Ii [A]									
	Ig [A] / tg [s]									
DIFFERENZIALE	TIPO / CLASSE	Vigi / A	Vigi / A	Vigi / A	Vigi / A		Vigi / A	Vigi / A	Vigi / A	Vigi / A
	Idn [A] / tdn [ms]	0,03 / Istantaneo	0,03 / Istantaneo	0,03 / Istantaneo	0,03 / Istantaneo		0,03 / Istantaneo	0,03 / Istantaneo	0,03 / Istantaneo	0,03 / Istantaneo
CONTATTORE	TIPO / CLASSE									
TELERUTTORE	BOBINA [V] / N. POLI / In [A]									
TERMICO	TIPO / Irth [A]									
FUSIBILE	N. POLI / In [A]									
ALTRE APP.	TIPO / MODELLO									
CONDUTTURA	TIPO ISOLAMENTO / POSA	EPR / 13	EPR / 13	EPR / 13	EPR / 13		EPR / 13	EPR / 13	EPR / 13	EPR / 13
	SEZIONE FASE-N-PE/PEN [mmq]	1x1,5 1x1,5 1x1,5	1x1,5 1x1,5 1x1,5	1x1,5 1x1,5 1x1,5	1x1,5 1x1,5 1x1,5		1x6 1x6 1x6	1x6 1x6 1x6	1x6 1x6 1x6	1x6 1x6 1x6
	Ib [A] / Iz [A]	2,4 / 26	2,4 / 26	0 / 26	2,4 / 26		15,9 / 45,4	0 / 45,4	15,9 / 45,4	15,9 / 45,4
	Un [V] / P [kW]	230 / 0,5	230 / 0,5	230 /	230 / 0,5	/ 7,91	230 / 3,3	230 /	230 / 3,3	230 / 3,3
FONDO LINEA	Icc min [kA] / Icc max [kA]	1 / 2,2	1 / 2,2	1 / 2,2	1 / 2,2		0,5 / 1,2	0,4 / 0,9	0,3 / 0,8	0,5 / 1
	LUNGHEZZA [m] / dV TOTALE [%]	1 / 0,7	1 / 0,7	1 / 0,6	1 / 0,7		20 / 1,6	30 / 0,6	40 / 2,5	25 / 1,8
NOTE		FG16OM16-0,6/1 kV Cca-s1b,d1,a1	FG16OM16-0,6/1 kV Cca-s1b,d1,a1	FG16OM16-0,6/1 kV Cca-s1b,d1,a1	FG16OM16-0,6/1 kV Cca-s1b,d1,a1		FG16OM16-0,6/1 kV Cca-s1b,d1,a1	FG16OM16-0,6/1 kV Cca-s1b,d1,a1	FG16OM16-0,6/1 kV Cca-s1b,d1,a1	FG16OM16-0,6/1 kV Cca-s1b,d1,a1

CLIENTE	PROGETTO -	FILE	2021.12.08 ginecologia progetto_r4_[QP-2A].dwg
	ARCHIVIO -	DATA 14/09/2021	REVISIONE R0.0
	DISEGNATORE -	PAGINA 4	SEGUE
IMPIANTO		TAVOLA	

Schneider Electric

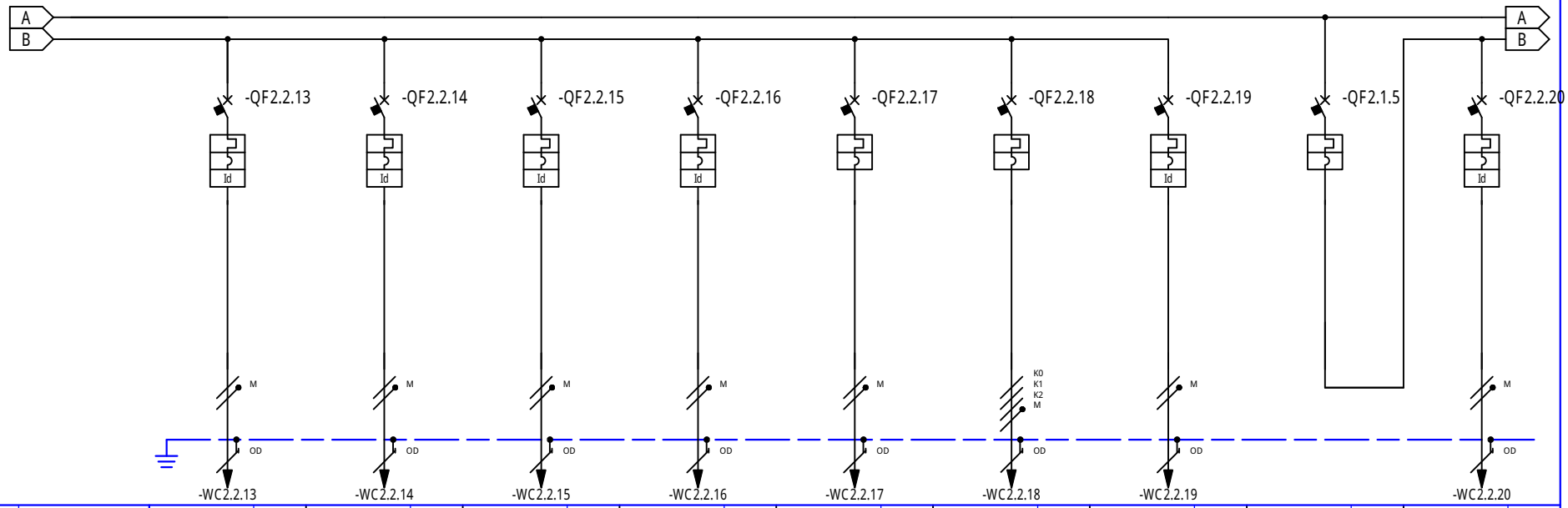

* Selettivit¯
** Filiazione (valore in kA)

RIF. QUADRO			[QP-2A N]	1		2		3		4		5		6		7		8		9	
NUMERAZIONE MORSETTI				-WC2.2.13		-WC2.2.14		-WC2.2.15		-WC2.2.16		-WC2.2.17		-WC2.2.18		-WC2.2.19				-WC2.2.20	
NUMERAZIONE CIRCUITO		DISTRIBUZIONE		18	L2NPE	19	L3NPE	20	L1NPE	21	L1NPE	22	L1NPE	23	L1L2L3NPE	24	L1NPE	25	L1L2L3NPE	26	L1NPE
DESCRIZIONE CIRCUITO				FP15 ex FN15		FP16 ex FN16		FP17 ex RISERVA		FP18 ex FN18 Alim. Allarm. Incen.		FP19 ex RISERVA IN SOSTITUZIONE		FPQT Linea QT Copertura ex QK		FP22 PRESE CEE17 32A 230V NUOVA INSTALLAZIONE		FMT Tecnologico		FMT01 Recuperatore 01	
TIPO APPARECCHIO				iC40 a		iC40 a		iC40 a		iC40 a		iC40 a		iC40 a		iC40 a		iC40 a		iC40 a	
INTERRUTTORE	Icu [kA] / Icn [A]			6		6		6		6		6		6		6		6		6	
Icu - CEI EN 60947-2	N. POLI	In [A]		1P+N	16	1P+N	16	1P+N	16	1P+N	16	1P+N	16	3P+N	16	1P+N	32	3P+N	20	1P+N	16
Icn - CEI EN 60898-1	CURVA/SGANCIATORE			C		C		C		C		C		C		C		C		C	
	Ir [A]	tr [s]		16		16		16		16		16		16		32		20		16	
	Isd [A]	tsd [s]		160		160		160		160		160		160		320		200		160	
	Ii [A]																				
	Ig [A]	tg [s]																			
DIFFERENZIALE	TIPO	CLASSE		Vigi	A	Vigi	A	Vigi	A	Vigi	A					Vigi	A			Vigi	A
	Idn [A]	tdn [ms]		0,03	Istantaneo	0,03	Istantaneo	0,03	Istantaneo	0,03	Istantaneo					0,03	Istantaneo			0,03	Istantaneo
CONTATTORE	TIPO	CLASSE																			
TELERUTTORE	BOBINA [V]	N. POLI	In [A]																		
TERMICO	TIPO	Irth [A]																			
FUSIBILE	N. POLI	In [A]																			
ALTRE APP.	TIPO	MODELLO																			
CONDUTTURA	TIPO ISOLAMENTO	POSA		EPR	13	EPR	13	EPR	13	EPR	13	EPR	13	EPR	13	EPR	13			EPR	13
	SEZIONE FASE-N-PE/PEN [mmq]			1x6	1x6 1x6	1x6	1x6 1x6	1x6	1x6 1x6	1x2,5	1x2,5 1x2,5	1x2,5	1x2,5 1x2,5	1x6	1x6 1x6	1x16	1x16 1x16			1x6	1x6 1x6
	Ib [A]	Iz [A]		15,9	45,4	15,9	45,4	15,9	63	2,4	25,9	2,4	36	15,6	54	29	82,8			12,1	45,4
	Un [V]	P [kW]		230	3,3	230	3,3	230	3,3	230	0,5	230	0,5	400	4,85	230	6		3,5	230	2,5
FONDO LINEA	Icc min [kA]	Icc max [kA]		0,4	0,8	0,3	0,7	0,3	0,7	0,2	0,5	0,2	0,6	0,2	1	0,6	1,4			0,3	0,6
	LUNGHEZZA [m]	dV TOTALE [%]		35	2,3	45	2,8	45	2,8	30	1,1	25	1,1	65	2,1	40	2			50	2,4
NOTE				FG16OM16-0,6/1 kV Cca-s1b,d1,a1		FG16OM16-0,6/1 kV Cca-s1b,d1,a1		FG16OM16-0,6/1 kV Cca-s1b,d1,a1		FG16OM16-0,6/1 kV Cca-s1b,d1,a1		FG16OM16-0,6/1 kV Cca-s1b,d1,a1		FG16OM16-0,6/1 kV Cca-s1b,d1,a1		FG16OM16-0,6/1 kV Cca-s1b,d1,a1						FG16OM16-0,6/1 kV Cca-s1b,d1,a1	

CLIENTE	PROGETTO -	FILE	2021.12.08 ginecologia progetto_r4_[QP-2A].dwg
	ARCHIVIO -	DATA 14/09/2021	REVISIONE R0.0
	DISEGNATORE -	PAGINA 5	SEGUE
IMPIANTO		TAVOLA	

RIF. QUADRO	[QP-2A N]	1	2	3	4	5	6	7	8	9

* Selettività
** Filiazione (valore in kA)

NUMERAZIONE MORSETTI

NUMERAZIONE CIRCUITO		DISTRIBUZIONE	27		L2NPE	28		L3NPE															
DESCRIZIONE CIRCUITO			FMT02 Fancoil DX			FMT03 Fancoil SX NUOVA INSTALLAZIONE																	
TIPO APPARECCHIO			iC40 a			iC40 a																	
INTERRUTTORE	Icu [kA] / Icn [A]		6			6																	
Icu - CEI EN 60947-2	N. POLI	In [A]	1P+N	16		1P+N	16																
Icn - CEI EN 60898-1	CURVA/SGANCIATORE		C			C																	
	Ir [A]	tr [s]	16			16																	
	Isd [A]	tsd [s]	160			160																	
	Ii [A]																						
	Ig [A]	tg [s]																					
DIFFERENZIALE	TIPO	CLASSE	Vigi	A		Vigi	A																
	Idn [A]	tdn [ms]	0,03	Istantaneo		0,03	Istantaneo																
CONTATTORE	TIPO	CLASSE																					
TELERUTTORE	BOBINA [V]	N. POLI	In [A]																				
TERMICO	TIPO	Irth [A]																					
FUSIBILE	N. POLI	In [A]																					
ALTRE APP.	TIPO	MODELLO																					
CONDUTTURA	TIPO ISOLAMENTO	POSA	EPR	13		EPR	13																
	SEZIONE FASE-N-PE/PEN [mmq]		1x4	1x4	1x4	1x4	1x4	1x4															
	Ib [A]	Iz [A]	2,4	35,3		2,4	35,3																
	Un [V]	P [kW]	230	0,5		230	0,5																
FONDO LINEA	Icc min [kA]	Icc max [kA]	0,2	0,6		0,2	0,6																
	LUNGHEZZA [m]	dV TOTALE [%]	40	1,1		40	1,1																
NOTE			FG16OM16-0,6/1 kV Cca-s1b,d1,a1			FG16OM16-0,6/1 kV Cca-s1b,d1,a1																	

CLIENTE	PROGETTO -	FILE	2021.12.08 ginecologia progetto_r4_[QP-2A].dwg
	ARCHIVIO -	DATA 14/09/2021	REVISIONE R0.0
	DISEGNATORE -	PAGINA 6	SEGUE
IMPIANTO		TAVOLA	

RIF. QUADRO [QP-2A N]

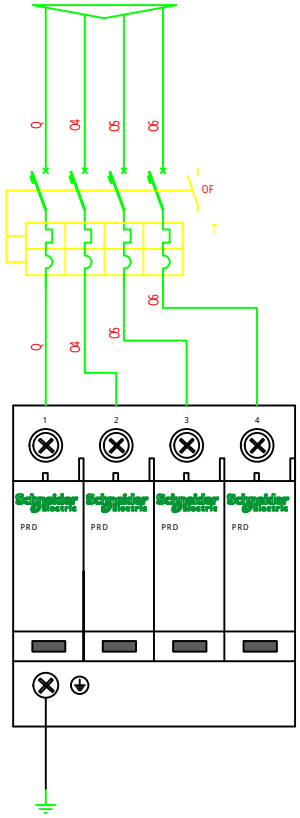

CLIENTE	PROGETTO -	FILE 2021.12.08 ginecologia progetto_r4_[QP-2A].dwg	
	ARCHIVIO -	DATA 14/09/2021	REVISIONE R0.0
	DISEGNATORE -	PAGINA 7	SEGUE
IMPIANTO		TAVOLA	

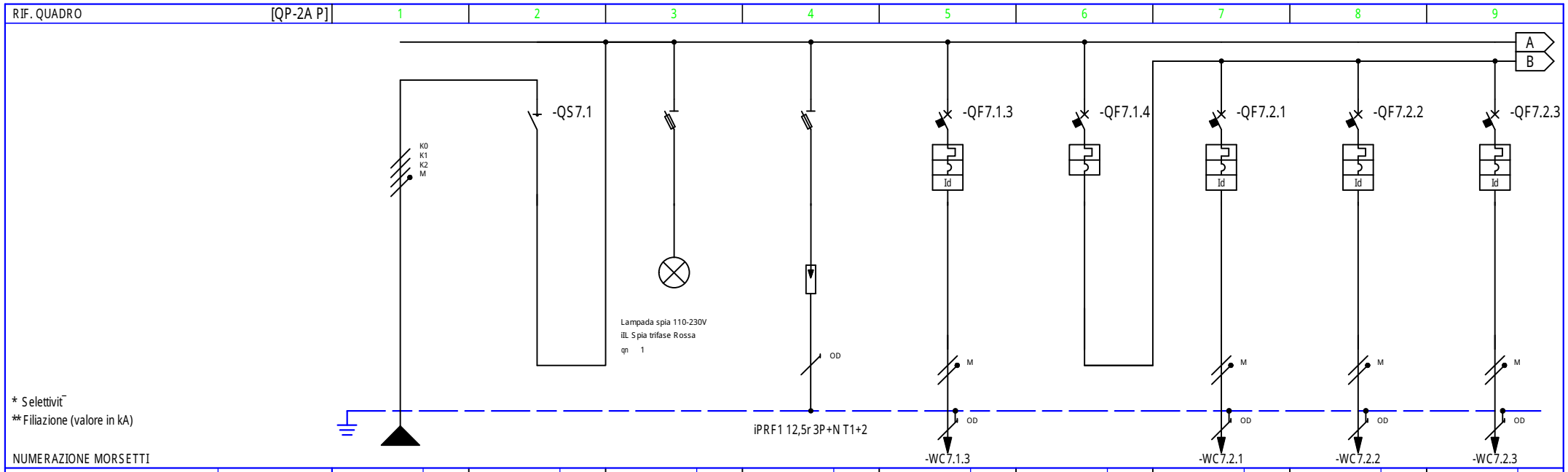

NUMERAZIONE CIRCUITO		DISTRIBUZIONE		L1L2L3NPE	1	L1L2L3N	2	L1L2L3NPE	3	L1L2L3NPE	4	L1NPE	5	L1L2L3NPE	6	L1NPE	7	L2NPE	8	L3NPE
DESCRIZIONE CIRCUITO				QP-2A Gen. Priv. 02 ex Gen. Priv.		QP-2A Gen. Priv. 02 ex Gen. Priv.		Presenza Rete		SPD		LP20 SOCCORRITORE EMERG. NUOVA INSTALLAZIONE		QP-2A Priv. Luci 02 IN SOSTITUZIONE		LP21 IN SOSTITUZIONE		LP22 IN SOSTITUZIONE		LP23 IN SOSTITUZIONE
TIPO APPARECCHIO						INS80		STI3P Fus NFC (10,3x38)		STI3P+N Fus NFC (10,3x38)		iC60 a		iC40 a		iC40 a		iC40 a		iC40 a
INTERRUTTORE	Icu [kA] / Icn [A]											10		6		6		6		6
Icu - CEI EN 60947-2	N. POLI	In [A]				80					2P	32	3P+N	20	1P+N	10	1P+N	10	1P+N	10
Icn - CEI EN 60898-1	CURVA/SGANCIATORE											C		C		C		C		C
	Ir [A]	tr [s]									32		20		10		10		10	
	Isd [A]	tsd [s]									320		200		100		100		100	
	Ii [A]																			
	Ig [A]	tg [s]																		
DIFFERENZIALE	TIPO	CLASSE									Vigi	A			Vigi	A	Vigi	A	Vigi	A
	Idn [A]	tdn [ms]									0,3	Selettivo			0,03	Istantaneo	0,03	Istantaneo	0,03	Istantaneo
CONTATTORE	TIPO	CLASSE																		
TELERUTTORE	BOBINA [V]	N. POLI	In [A]																	
TERMICO	TIPO	Irth [A]																		
FUSIBILE	N. POLI	In [A]																		
ALTRE APP.	TIPO	MODELLO																		
CONDUTTURA	TIPO ISOLAMENTO	POSA		EPR	13			EPR			EPR	13			EPR	13	EPR	13	EPR	13
	SEZIONE FASE-N-PE/PEN [mmq]			1x25	1x16	1x16					1x6	1x6	1x6		1x2,5	1x2,5	1x2,5	1x2,5	1x2,5	1x2,5
	Ib [A]	Iz [A]		51,5	127			0			11,1	45,4			2,4	25,9	2,4	25,9	2,4	25,9
	Un [V]	P [kW]		400	14,45		14,45	400	0		230	2,43		4,6	230	0,5	230	0,5	230	0,5
FONDO LINEA	Icc min [kA]	Icc max [kA]		1,3	5,1						0,5	1			0,3	0,7	0,2	0,5	0,2	0,4
	LUNGHEZZA [m]	dV TOTALE [%]		40	0,8						25	1,7			20	1,1	30	1,3	40	1,5
NOTE				FG16OM16-0,6/1 kV Cca-s1b,d1,a1							FG16OM16-0,6/1 kV Cca-s1b,d1,a1				FG16OM16-0,6/1 kV Cca-s1b,d1,a1		FG16OM16-0,6/1 kV Cca-s1b,d1,a1		FG16OM16-0,6/1 kV Cca-s1b,d1,a1	

CLIENTE	PROGETTO -	FILE	2021.12.08 ginecologia progetto_r4_[QP-2A]_001.dwg
	ARCHIVIO -	DATA 14/09/2021	REVISIONE R0.0
	DISEGNATORE -	PAGINA 8	SEGUE
IMPIANTO		TAVOLA	

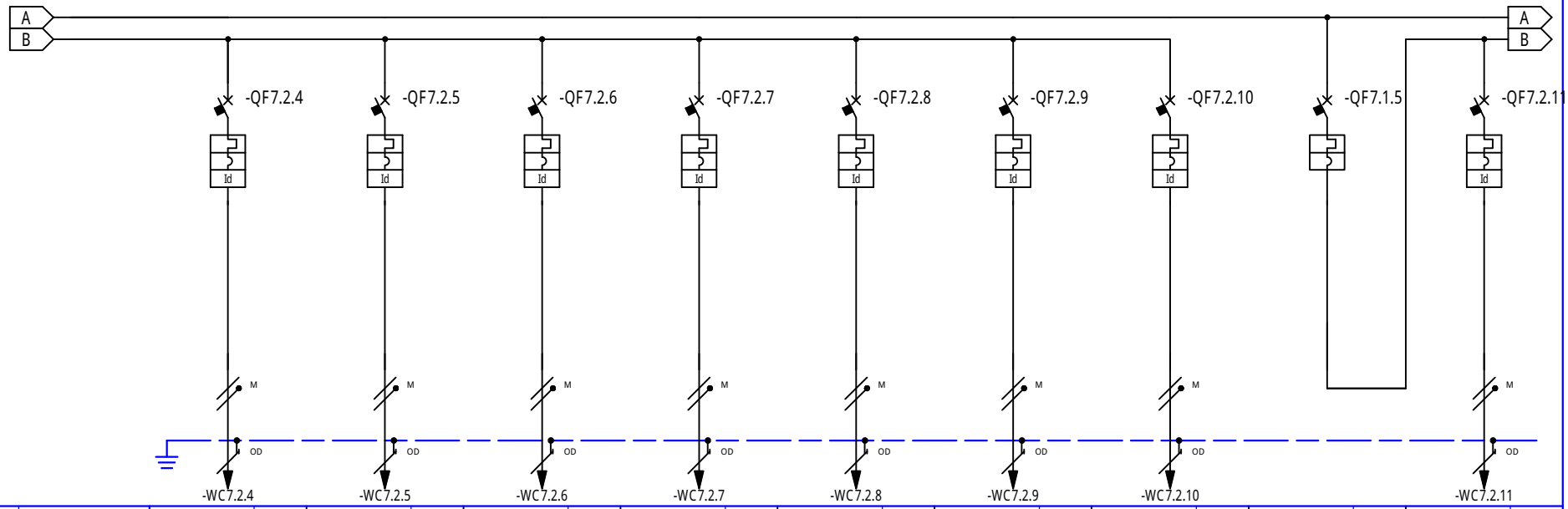

* Selettività
** Filiazione (valore in kA)

RIF. QUADRO	[QP-2A P]	1	2	3	4	5	6	7	8	9
NUMERAZIONE MORSETTI		-WC7.2.4	-WC7.2.5	-WC7.2.6	-WC7.2.7	-WC7.2.8	-WC7.2.9	-WC7.2.10		-WC7.2.11
NUMERAZIONE CIRCUITO	DISTRIBUZIONE	9 L1NPE	10 L2NPE	11 L3NPE	12 L1NPE	13 L1NPE	14 L1NPE	15 L1NPE	16 L1L2L3NPE	17 L1NPE
DESCRIZIONE CIRCUITO		LP24 IN SOSTITUZIONE	LP25 IN SOSTITUZIONE	LP26 IN SOSTITUZIONE	LP27 RISERVA IN SOSTITUZIONE	LP28 IN SOSTITUZIONE	LP29 ex RISERVA IN SOSTITUZIONE	LP30 ex RISERVA IN SOSTITUZIONE	QP-2A FM Priv. 02	FP31
TIPO APPARECCHIO		iC40 a	iC40 a	iC40 a	iC40 a	iC40 a	iC40 a	iC40 a	iC40 a	iC40 a
INTERRUTTORE	Icu [kA] / Icn [A]	6	6	6	6	6	6	6	6	6
Icu - CEI EN 60947-2	N. POLI / In [A]	1P+N / 10	1P+N / 10	1P+N / 10	1P+N / 10	1P+N / 10	1P+N / 10	1P+N / 10	3P+N / 40	1P+N / 16
Icn - CEI EN 60898-1	CURVA/SGANCIATORE	C	C	C	C	C	C	C	C	C
	Ir [A] / tr [s]	10 /	10 /	10 /	10 /	10 /	10 /	10 /	40 /	16 /
	Isd [A] / tsd [s]	100 /	100 /	100 /	100 /	100 /	100 /	100 /	400 /	160 /
	Ii [A]									
	Ig [A] / tg [s]									
DIFFERENZIALE	TIPO / CLASSE	Vigi / A	Vigi / A	Vigi / A	Vigi / A	Vigi / A	Vigi / A	Vigi / A		Vigi / A
	Idn [A] / tdn [ms]	0,03 / Istantaneo	0,03 / Istantaneo	0,03 / Istantaneo	0,03 / Istantaneo	0,03 / Istantaneo	0,03 / Istantaneo	0,03 / Istantaneo		0,03 / Istantaneo
CONTATTORE	TIPO / CLASSE									
TELERUTTORE	BOBINA [V] / N. POLI / In [A]									
TERMICO	TIPO / Irth [A]									
FUSIBILE	N. POLI / In [A]									
ALTRE APP.	TIPO / MODELLO									
CONDUTTURA	TIPO ISOLAMENTO / POSA	EPR / 13	EPR / 13	EPR / 13	EPR / 13	EPR / 13	EPR / 13	EPR / 13		EPR / 13
	SEZIONE FASE-N-PE/PEN [mmq]	1x2,5 / 1x2,5 / 1x2,5	1x2,5 / 1x2,5 / 1x2,5	1x2,5 / 1x2,5 / 1x2,5	1x2,5 / 1x2,5 / 1x2,5	1x2,5 / 1x2,5 / 1x2,5	1x2,5 / 1x2,5 / 1x2,5	1x2,5 / 1x2,5 / 1x2,5		1x6 / 1x6 / 1x6
	Ib [A] / Iz [A]	2,4 / 25,9	2,4 / 25,9	2,4 / 25,9	2,4 / 25,9	0,5 / 25,9	2,4 / 25,9	2,4 / 25,9		15,9 / 45,4
	Un [V] / P [kW]	230 / 0,5	230 / 0,5	230 / 0,5	230 / 0,5	230 / 0,1	230 / 0,5	230 / 0,5	7,43	230 / 3,3
FONDO LINEA	Icc min [kA] / Icc max [kA]	0,2 / 0,6	0,2 / 0,4	0,1 / 0,3	1,1 / 2,4	0,2 / 0,4	0,2 / 0,4	0,2 / 0,4		0,5 / 1,2
	LUNGHEZZA [m] / dV TOTALE [%]	25 / 1,2	35 / 1,4	45 / 1,6	1 / 0,8	40 / 0,9	40 / 1,5	40 / 1,5		20 / 1,7
NOTE		FG16OM16-0,6/1 kV Cca-s1b,d1,a1	FG16OM16-0,6/1 kV Cca-s1b,d1,a1	FG16OM16-0,6/1 kV Cca-s1b,d1,a1	FG16OM16-0,6/1 kV Cca-s1b,d1,a1	FG16OM16-0,6/1 kV Cca-s1b,d1,a1	FG16OM16-0,6/1 kV Cca-s1b,d1,a1	FG16OM16-0,6/1 kV Cca-s1b,d1,a1		FG16OM16-0,6/1 kV Cca-s1b,d1,a1

CLIENTE	PROGETTO -	FILE	2021.12.08 ginecologia progetto_r4_[QP-2A]_001.dwg
	ARCHIVIO -	DATA 14/09/2021	REVISIONE R0.0
	DISEGNATORE -	PAGINA 9	SEGUE
IMPIANTO		TAVOLA	

Schneider Electric

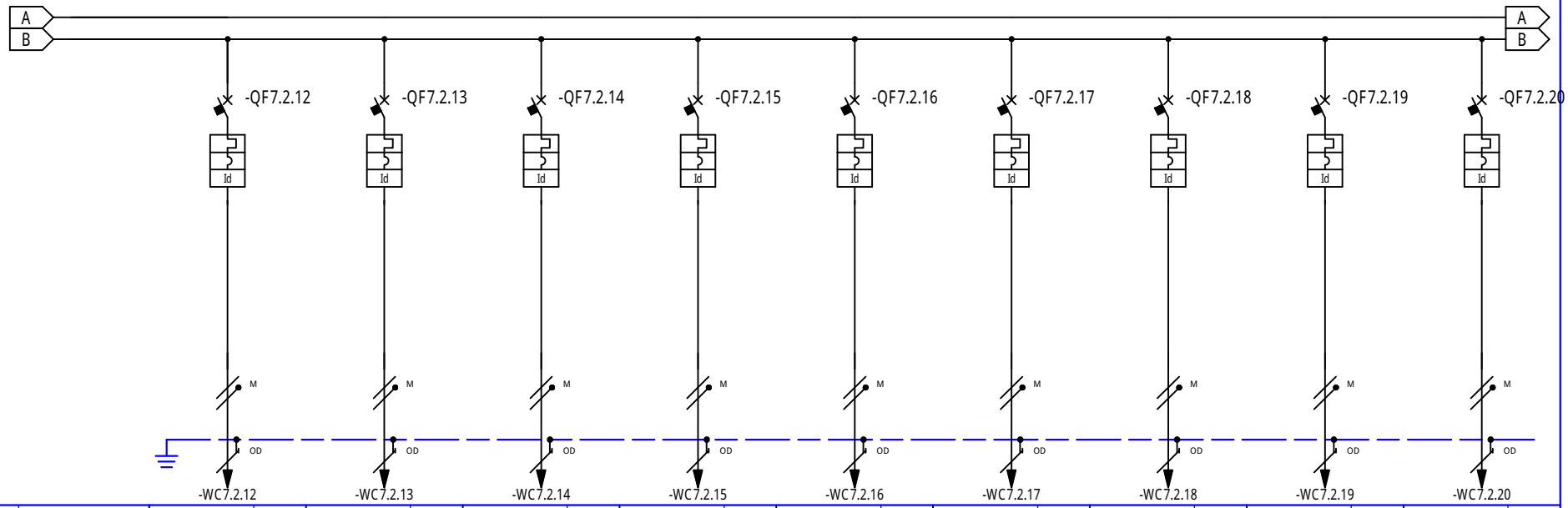

* Selettività
** Filiazione (valore in kA)

RIF. QUADRO	[QP-2A P]		1		2		3		4		5		6		7		8		9	
NUMERAZIONE MORSETTI			-WC7.2.12		-WC7.2.13		-WC7.2.14		-WC7.2.15		-WC7.2.16		-WC7.2.17		-WC7.2.18		-WC7.2.19		-WC7.2.20	
NUMERAZIONE CIRCUITO		DISTRIBUZIONE	18	L2NPE	19	L3NPE	20	L1NPE	21	L2NPE	22	L3NPE	23	L1NPE	24	L1NPE	25	L1NPE	26	L1NPE
DESCRIZIONE CIRCUITO			FP32		FP33		FP34		FP35		FP36		FP37 ex RISERVA		FP38 ex RISERVA		FP39 ex RISERVA		FP40 IN SOSTITUZIONE	
TIPO APPARECCHIO			iC40 a		iC40 a		iC40 a		iC40 a		iC40 a		iC40 a		iC40 a		iC40 a		iC40 a	
INTERRUTTORE	Icu [kA] / Icn [A]		6		6		6		6		6		6		6		6		6	
Icu - CEI EN 60947-2	N. POLI	In [A]	1P+N	16	1P+N	16	1P+N	16	1P+N	16	1P+N	16	1P+N	16	1P+N	16	1P+N	16	1P+N	16
Icn - CEI EN 60898-1	CURVA/SGANCIATORE		C		C		C		C		C		C		C		C		C	
	Ir [A]	tr [s]	16		16		16		16		16		16		16		16		16	
	Isd [A]	tsd [s]	160		160		160		160		160		160		160		160		160	
	Ii [A]																			
	Ig [A]	tg [s]																		
DIFFERENZIALE	TIPO	CLASSE	Vigi	A	Vigi	A	Vigi	A	Vigi	A	Vigi	A	Vigi	A	Vigi	A	Vigi	A	Vigi	A
	Idn [A]	tdn [ms]	0,03	Istantaneo	0,03	Istantaneo	0,03	Istantaneo	0,03	Istantaneo	0,03	Istantaneo	0,03	Istantaneo	0,03	Istantaneo	0,03	Istantaneo	0,03	Istantaneo
CONTATTORE	TIPO	CLASSE																		
TELERUTTORE	BOBINA [V] N. POLI	In [A]																		
TERMICO	TIPO	Irth [A]																		
FUSIBILE	N. POLI	In [A]																		
ALTRE APP.	TIPO	MODELLO																		
CONDUTTURA	TIPO ISOLAMENTO	POSA	EPR	13	EPR	13	EPR	13	EPR	13	EPR	13	EPR	13	EPR	13	EPR	13	EPR	13
	SEZIONE FASE-N-PE/PEN [mmq]		1x6 1x6 1x6		1x6 1x6 1x6		1x6 1x6 1x6		1x6 1x6 1x6		1x6 1x6 1x6		1x6 1x6 1x6		1x6 1x6 1x6		1x6 1x6 1x6		1x6 1x6 1x6	
	Ib [A]	Iz [A]	0	45,4	0	45,4	15,9	45,4	15,9	45,4	15,9	45,4	15,9	45,4	15,9	45,4	15,9	45,4	15,9	45,4
	Un [V]	P [kW]	230		230		230	3,3	230	3,3	230	3,3	230	3,3	230	3,3	230	3,3	230	3,3
FONDO LINEA	Icc min [kA]	Icc max [kA]	0,5	1,2	0,3	0,8	0,5	1	0,4	0,8	0,3	0,7	0,3	0,7	0,3	0,7	0,3	0,7	0,2	0,6
	LUNGHEZZA [m]	dV TOTALE [%]	20	0,8	40	0,8	25	2	35	2,5	45	2,9	45	2,9	45	2,9	45	2,9	60	3,7
NOTE			FG16OM16-0,6/1 kV Cca-s1b,d1,a1		FG16OM16-0,6/1 kV Cca-s1b,d1,a1		FG16OM16-0,6/1 kV Cca-s1b,d1,a1		FG16OM16-0,6/1 kV Cca-s1b,d1,a1		FG16OM16-0,6/1 kV Cca-s1b,d1,a1		FG16OM16-0,6/1 kV Cca-s1b,d1,a1		FG16OM16-0,6/1 kV Cca-s1b,d1,a1		FG16OM16-0,6/1 kV Cca-s1b,d1,a1		FG16OM16-0,6/1 kV Cca-s1b,d1,a1		FG16OM16-0,6/1 kV Cca-s1b,d1,a1	

CLIENTE	PROGETTO -	FILE	2021.12.08 ginecologia progetto_r4_[QP-2A]_001.dwg
	ARCHIVIO -	DATA 14/09/2021	REVISIONE R0.0
	DISEGNATORE -	PAGINA 10	SEGUE
IMPIANTO		TAVOLA	Schneider Electric

RIF. QUADRO	[QP-2A P]	1	2	3	4	5	6	7	8	9

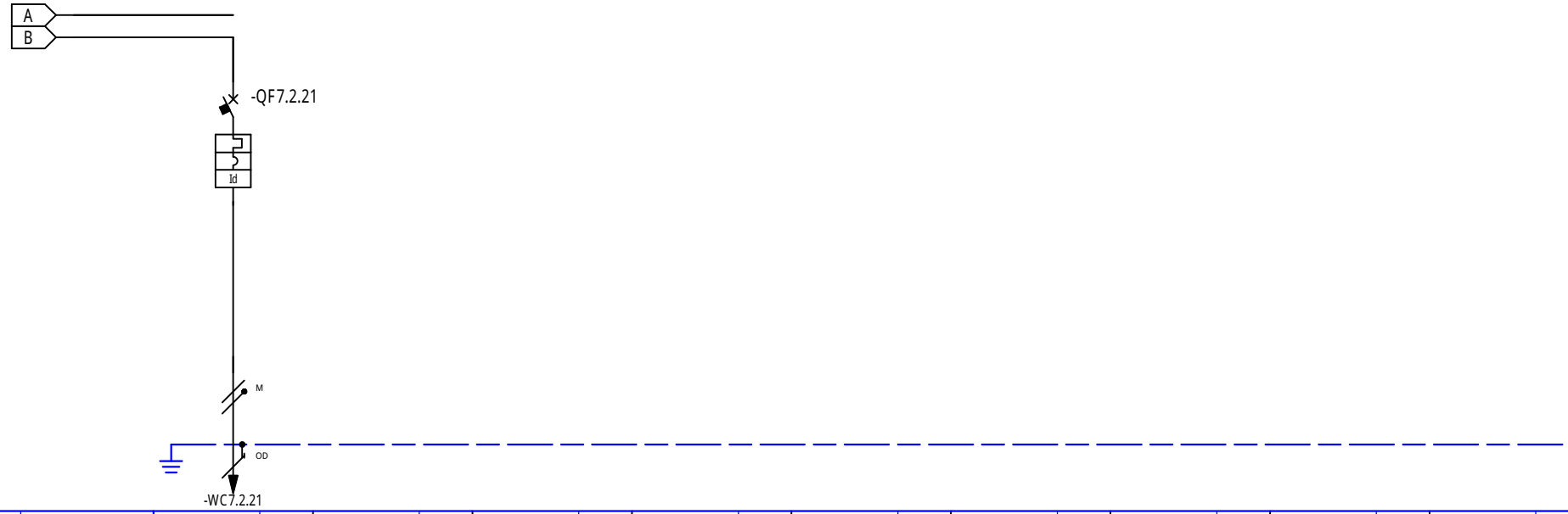

* Selettivit¯
** Filiazione (valore in kA)

NUMERAZIONE MORSETTI

NUMERAZIONE CIRCUITO		DISTRIBUZIONE	27	L1NPE																			
DESCRIZIONE CIRCUITO			FP41 ex LINEA LUCI EMERG.																				
TIPO APPARECCHIO			iC40 a																				
INTERRUTTORE	Icu [kA] / Icn [A]		6																				
Icu - CEI EN 60947-2	N. POLI	In [A]	1P+N	16																			
Icn - CEI EN 60898-1	CURVA/SGANCIATORE		C																				
	Ir [A]	tr [s]	16																				
	Isd [A]	tsd [s]	160																				
	Ii [A]																						
	Ig [A]	tg [s]																					
DIFFERENZIALE	TIPO	CLASSE	Vigi	A																			
	Idn [A]	tdn [ms]	0,03	Istantaneo																			
CONTATTORE	TIPO	CLASSE																					
TELERUTTORE	BOBINA [V]	N. POLI / In [A]																					
TERMICO	TIPO	Irth [A]																					
FUSIBILE	N. POLI	In [A]																					
ALTRE APP.	TIPO	MODELLO																					
CONDUTTURA	TIPO ISOLAMENTO	POSA	EPR	13																			
	SEZIONE FASE-N-PE/PEN [mmq]		1x6	1x6	1x6																		
	Ib [A]	Iz [A]	15,9	45,4																			
	Un [V]	P [kW]	230	3,3																			
FONDO LINEA	Icc min [kA]	Icc max [kA]	0,3	0,7																			
	LUNGHEZZA [m]	dV TOTALE [%]	45	2,9																			
NOTE			FG16OM16-0,6/1 kV Cca-s1b,d1,a1																				

CLIENTE	PROGETTO -	FILE	2021.12.08 ginecologia progetto_r4_[QP-2A]_001.dwg
	ARCHIVIO -	DATA 14/09/2021	REVISIONE R0.0
	DISEGNATORE -	PAGINA 11	SEGUE
IMPIANTO		TAVOLA	Schneider Electric

RIF. QUADRO [QP-2A P]

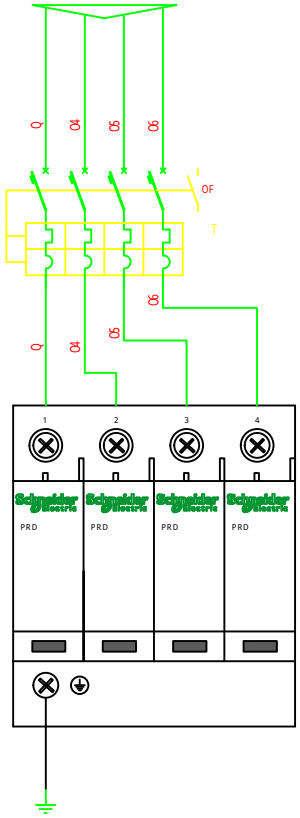

CLIENTE	PROGETTO -	FILE 2021.12.08 ginecologia progetto_r4_[QP-2A]_001.dwg	
	ARCHIVIO -	DATA 14/09/2021	REVISIONE R0.0
	DISEGNATORE -	PAGINA 12	SEGUE
IMPIANTO		TAVOLA	

RIF. QUADRO	[QP-2A C]	1	2	3	4	5	6	7	8	9

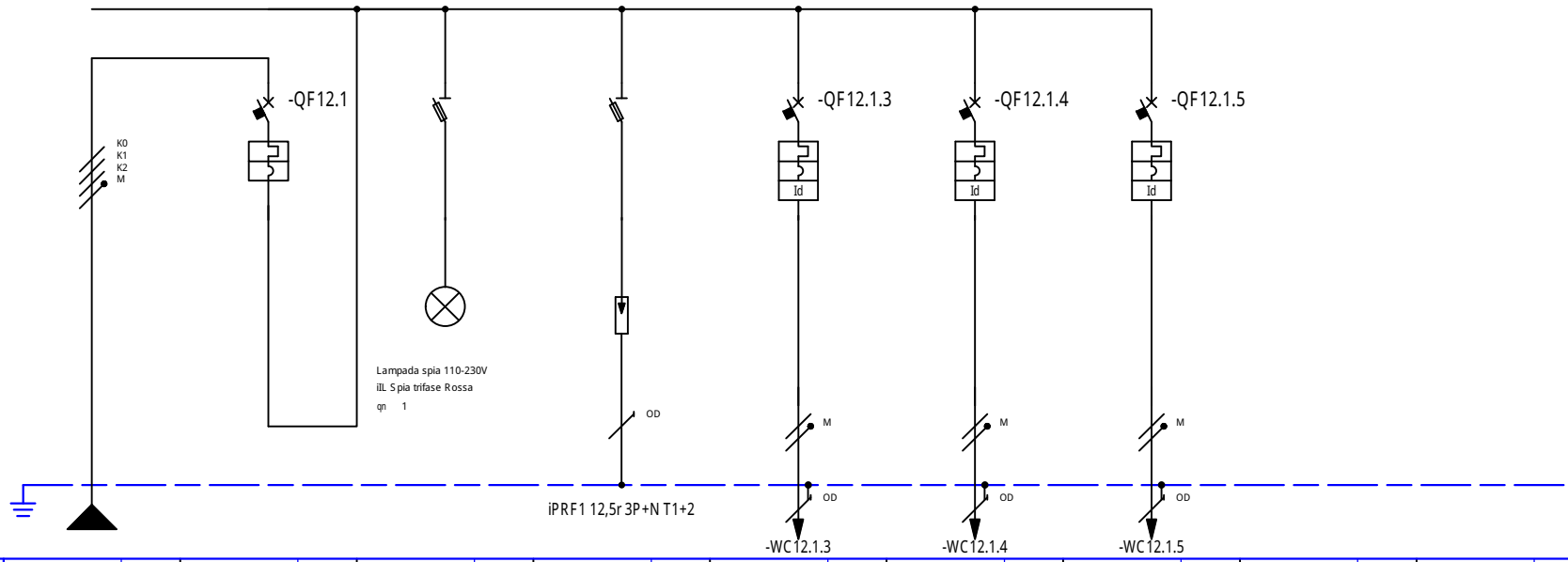

* Selettività
** Filiazione (valore in kA)

NUMERAZIONE MORSETTI

NUMERAZIONE CIRCUITO		DISTRIBUZIONE		L1L2L3NPE	1		2	L1L2L3NPE	3	L1L2L3NPE	4	L1NPE	5	L2NPE	6	L3NPE				
DESCRIZIONE CIRCUITO			QP-2A Gen. Cont. UPS 1.4 NUOVA INSTALLAZIONE		QP-2A Gen. Cont. UPS 1.4 NUOVA INSTALLAZIONE		Presenza Rete		SPD		FM Cont. 01 Linea QE.C NUOVA INSTALLAZIONE		FM Cont. 02 RISERVA NUOVA INSTALLAZIONE		FM Cont. 03 RISERVA NUOVA INSTALLAZIONE					
TIPO APPARECCHIO					iC40 a		STI 3P Fus NFC (10,3x38)		STI 3P+N Fus NFC (10,3x38)		iC40 a		iC40 a		iC40 a					
INTERRUTTORE	Icu [kA] / Icn [A]				6						6		6		6					
Icu - CEI EN 60947-2	N. POLI	In [A]			3P+N	32					1P+N	16	1P+N	16	1P+N	16				
Icn - CEI EN 60898-1	CURVA/SGANCIATORE				C						C		C		C					
	Ir [A]	tr [s]			32						16		16		16					
	Isd [A]	tsd [s]			320						160		160		160					
	Ii [A]																			
	Ig [A]	tg [s]																		
DIFFERENZIALE	TIPO	CLASSE									Vigi	A	Vigi	A	Vigi	A				
	Idn [A]	tdn [ms]									0,03	Istantaneo	0,03	Istantaneo	0,03	Istantaneo				
CONTATTORE	TIPO	CLASSE																		
TELERUTTORE	BOBINA [V]	N. POLI	In [A]																	
TERMICO	TIPO	Irth [A]																		
FUSIBILE	N. POLI	In [A]																		
ALTRE APP.	TIPO	MODELLO																		
CONDUTTURA	TIPO ISOLAMENTO	POSA	EPR	13			EPR				EPR	13	EPR	13	EPR	13				
	SEZIONE FASE-N-PE/PEN [mmq]		1x10	1x10 1x10							1x6	1x6 1x6	1x6	1x6 1x6	1x6	1x6 1x6				
	Ib [A]	Iz [A]	15,9	75			0				15,9	63	15,9	63	15,9	63				
	Un [V]	P [kW]	400	9,9		9,9	400	0			230	3,3	230	3,3	230	3,3				
FONDO LINEA	Icc min [kA]	Icc max [kA]	0,4	1,7							0,2	0,6	0,2	0,5	0,2	0,5				
	LUNGHEZZA [m]	dV TOTALE [%]	70	1							30	2,5	40	2,9	40	2,9				
NOTE			FG16OM16-0,6/1 kV Cca-s1b,d1,a1								FG16OM16-0,6/1 kV Cca-s1b,d1,a1		FG16OM16-0,6/1 kV Cca-s1b,d1,a1		FG16OM16-0,6/1 kV Cca-s1b,d1,a1					

CLIENTE	PROGETTO -	FILE	2021.12.08 ginecologia progetto_r4_[QP-2A]_002.dwg
	ARCHIVIO -	DATA 14/09/2021	REVISIONE R0.0
	DISEGNATORE -	PAGINA 13	SEGUE
IMPIANTO		TAVOLA	Schneider Electric

RIF. QUADRO [QP-2A C]

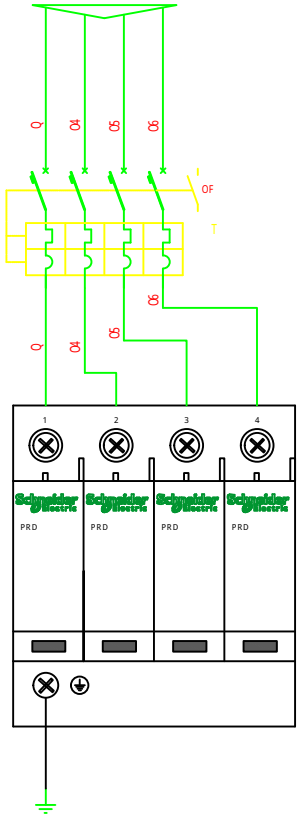

CLIENTE	PROGETTO -	FILE 2021.12.08 ginecologia progetto_r4_[QP-2A]_002.dwg	
	ARCHIVIO -	DATA 14/09/2021	REVISIONE R0.0
	DISEGNATORE -	PAGINA 14	SEGUE
IMPIANTO		TAVOLA	

COMMITTENTE:

COMMESSA:

QUADRO:

QT Tecnologico Copertura Radiologia

CARATTERISTICHE QUADRO

IMPIANTO A MONTE
[QP-2A N]

TENSIONE [V]	400	FREQ. [Hz]	50
CORRENTE NOM. DEL QUADRO [A]			
Icc PRES. SUL QUADRO [kA]			1
SISTEMA DI NEUTRO			TNS
DIMENSIONAMENTO SBARRE In [A] Icc [kA]			
CARPENTERIA			METALLICA
CLASSE DI ISOLAMENTO		IP	65

NORMATIVA DI RIFERIMENTO

INTERRUTTORI SCATOLATI	[X]	CEI EN 60947-2
INTERRUTTORI MODULARI	[ ]	CEI EN 60947-2
	[ ]	CEI EN 60898
CARPENTERIA	[X]	CEI EN 61439-2
	[ ]	CEI 23-48 - CEI EN 60670-1 CEI 23-49 - CEI EN 60670-24 CEI 23-51

CLIENTE	PROGETTO -	FILE	2021.12.08 ginecologia progetto_r4_[Q02]_[QTC].dwg
	ARCHIVIO -	DATA 14/09/2021	REVISIONE R0.0
	DISEGNATORE -	PAGINA 1	SEGUE
IMPIANTO		TAVOLA	

NOTE BASE

Per la corretta interpretazione dei disegni e degli impianti e' necessaria una lettura congiunta di tutti gli elaborati di progetto.
Le caratteristiche tecniche indicate sul disegno sono le minime richieste.
Le cadute di tensione indicate sono quelle complessive a partire dagli attacchi BT dei trasformatori / arrivo linea.
Le correnti indicate per l'alimentazione agli UPS , tengono conto dell'assorbimento con batterie in carica a fondo.
Il presente progetto ¶ redatto secondo le seguenti norme di riferimento

- CEI 64-8
- CEI 0-21

Descrizione dispositivi Micrologic

- Micrologic 2x protezione: LI
- Micrologic 5x protezione: LSI
- Micrologic 6x protezione: LSIG
- Micrologic 7x protezione: LSIV

- Micrologic E - misura: I, V, P, E, PF
- Micrologic H - misura: I, V, P, E, f, cos phi, armoniche, THD

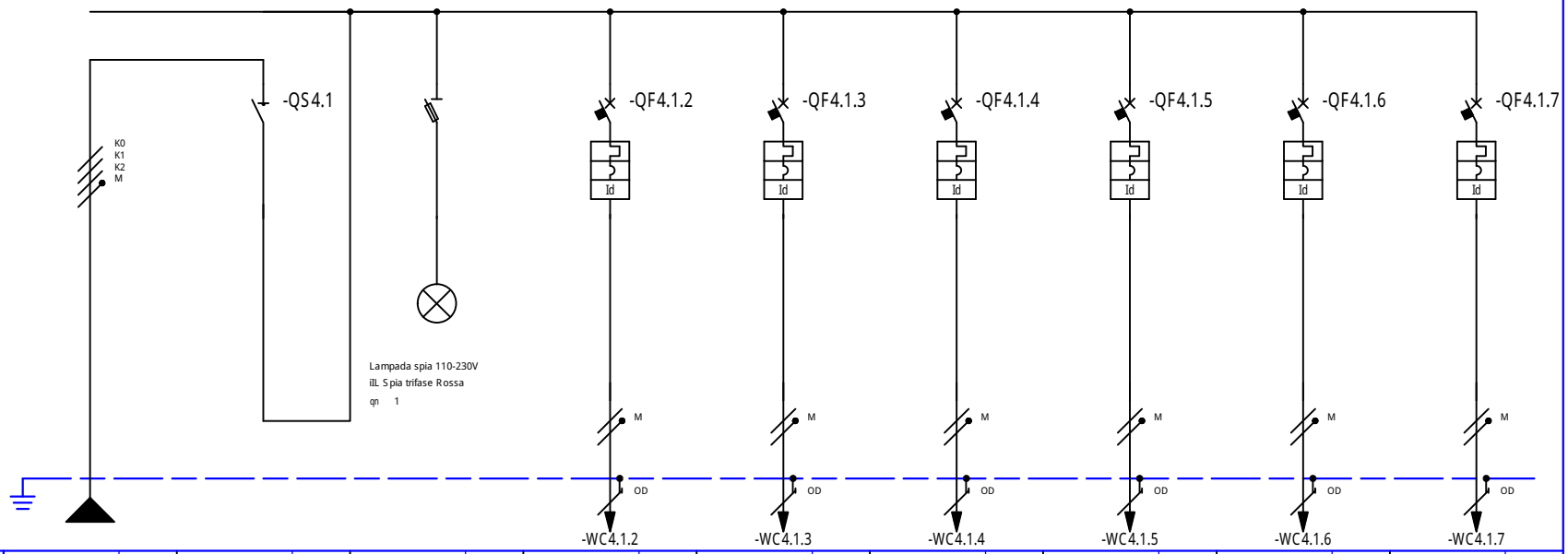

* Selettivit¯
** Filiazione (valore in kA)

RIF. QUADRO [QTC]			1			2			3			4			5			6			7			8			9		
NUMERAZIONE MORSETTI												-WC4.1.2			-WC4.1.3			-WC4.1.4			-WC4.1.5			-WC4.1.6			-WC4.1.7		
NUMERAZIONE CIRCUITO	DISTRIBUZIONE				L1L2L3NPE	1		L1L2L3N	2		L1L2L3NPE	3		L1NPE	4		L2NPE	5		L3NPE	6		L1NPE	7		L2NPE	8		L3NPE
DESCRIZIONE CIRCUITO			Gen. QT Copertura			Gen. QT Copertura			Presenza Rete			Circolatore 01 Fancoil Ginecologia MAGNA3 D 65-120 F			Circolatore 02 Post Risc. Ginec. MAGNA1 D 32-40			Circolatore 03 Fancoil Medicina			Circolatore 04 Post Risc. Medic.			PRESA SERVIZIO			RISERVA		
TIPO APPARECCHIO						iSW			STI3P Fus NFC (10,3x38)			iC40 N			iC60 a			iC60 a			iC60 a			iC40 a			iC40 a		
INTERRUTTORE	Icu [kA] / Icn [A]											10			10			10			10			6			6		
Icu - CEI EN 60947-2	N. POLI	In [A]						40				1P+N		10	2P		6	2P		10	2P		6	1P+N		16	1P+N		16
Icn - CEI EN 60898-1	CURVA/SGANCIATORE											C			C			C			C			C			C		
	Ir [A]	tr [s]										10			6			10			6			16			16		
	Isd [A]	tsd [s]										100			60			100			60			160			160		
	Ii [A]																												
	Ig [A]	tg [s]																											
DIFFERENZIALE	TIPO	CLASSE										Vigi		A	Vigi		A	Vigi		A	Vigi		A	Vigi		AC	Vigi		AC
	Idn [A]	tdn [ms]										0,3		Istantaneo	0,3		Istantaneo	0,3		Istantaneo	0,3		Istantaneo	0,03		Istantaneo	0,03		Istantaneo
CONTATTORE	TIPO	CLASSE																											
TELERUTTORE	BOBINA [V] N. POLI	In [A]																											
TERMICO	TIPO	Irth [A]																											
FUSIBILE	N. POLI	In [A]																											
ALTRE APP.	TIPO	MODELLO																											
CONDUTTURA	TIPO ISOLAMENTO	POSA	EPR		13				EPR			EPR		13	EPR		13	EPR		13	EPR		13	EPR		13	EPR		13
	SEZIONE FASE-N-PE/PEN [mmq]		1x6	1x6	1x6							1x2,5	1x2,5	1x2,5	1x2,5	1x2,5	1x2,5	1x2,5	1x2,5	1x2,5	1x2,5	1x2,5	1x2,5	1x2,5	1x2,5	1x2,5	1x2,5	1x2,5	1x2,5
	Ib [A]	Iz [A]	15,6		54				0			3,9		36	0,5		36	3,9		36	0,5		36	15,9		36	0		36
	Un [V]	P [kW]	400		4,85			4,85	400		0	230		0,8	230		0,1	230		0,8	230		0,1	230		3,3	230		
FONDO LINEA	Icc min [kA]	Icc max [kA]	0,2		1							0,2		0,4	0,2		0,4	0,2		0,4	0,2		0,4	0,2		0,5	0,2		0,5
	LUNGHEZZA [m]	dV TOTALE [%]	65		2,1							15		2,6	15		2,2	15		2,6	15		2,2	1		2,3	1		2,1
NOTE			FG16OM16-0,6/1 kV Cca-s1b,d1,a1									FG16OM16-0,6/1 kV Cca-s1b,d1,a1			FG16OM16-0,6/1 kV Cca-s1b,d1,a1			FG16OM16-0,6/1 kV Cca-s1b,d1,a1			FG16OM16-0,6/1 kV Cca-s1b,d1,a1			FG16OM16-0,6/1 kV Cca-s1b,d1,a1			FG16OM16-0,6/1 kV Cca-s1b,d1,a1			FG16OM16-0,6/1 kV Cca-s1b,d1,a1		

CLIENTE	PROGETTO -	FILE	2021.12.08 ginecologia progetto_r4_[Q02]_[QTC].dwg
	ARCHIVIO -	DATA 14/09/2021	REVISIONE R0.0
	DISEGNATORE -	PAGINA 3	SEGUE
IMPIANTO		TAVOLA	

COMMITTENTE:

COMMESSA:

QUADRO:

Q KNX/DALI

CARATTERISTICHE QUADRO

IMPIANTO A MONTE
[QP-2A N]

TENSIONE [V]	400	FREQ. [Hz]	50
CORRENTE NOM. DEL QUADRO [A]			
Icc PRES. SUL QUADRO [kA]			1,1
SISTEMA DI NEUTRO			TNS
DIMENSIONAMENTO SBARRE In [A] Icc [kA]			
CARPENTERIA			METALLICA
CLASSE DI ISOLAMENTO		IP	40

NORMATIVA DI RIFERIMENTO

INTERRUTTORI SCATOLATI	[X]	CEI EN 60947-2
INTERRUTTORI MODULARI	[ ]	CEI EN 60947-2
	[ ]	CEI EN 60898
CARPENTERIA	[X]	CEI EN 61439-2
	[ ]	CEI 23-48 - CEI EN 60670-1 CEI 23-49 - CEI EN 60670-24 CEI 23-51

NOTE BASE

Per la corretta interpretazione dei disegni e degli impianti e' necessaria una lettura congiunta di tutti gli elaborati di progetto.
Le caratteristiche tecniche indicate sul disegno sono le minime richieste.
Le cadute di tensione indicate sono quelle complessive a partire dagli attacchi BT dei trasformatori / arrivo linea.
Le correnti indicate per l'alimentazione agli UPS , tengono conto dell'assorbimento con batterie in carica a fondo.
Il presente progetto ¶ redatto secondo le seguenti norme di riferimento

- CEI 64-8
- CEI 0-21

Descrizione dispositivi Micrologic

- Micrologic 2x protezione: LI
- Micrologic 5x protezione: LSI
- Micrologic 6x protezione: LSIG
- Micrologic 7x protezione: LSIV

- Micrologic E - misura: I, V, P, E, PF
- Micrologic H - misura: I, V, P, E, f, cos phi, armoniche, THD

RIF. QUADRO	[Q KNX/DALI]	1	2	3	4	5	6	7	8	9

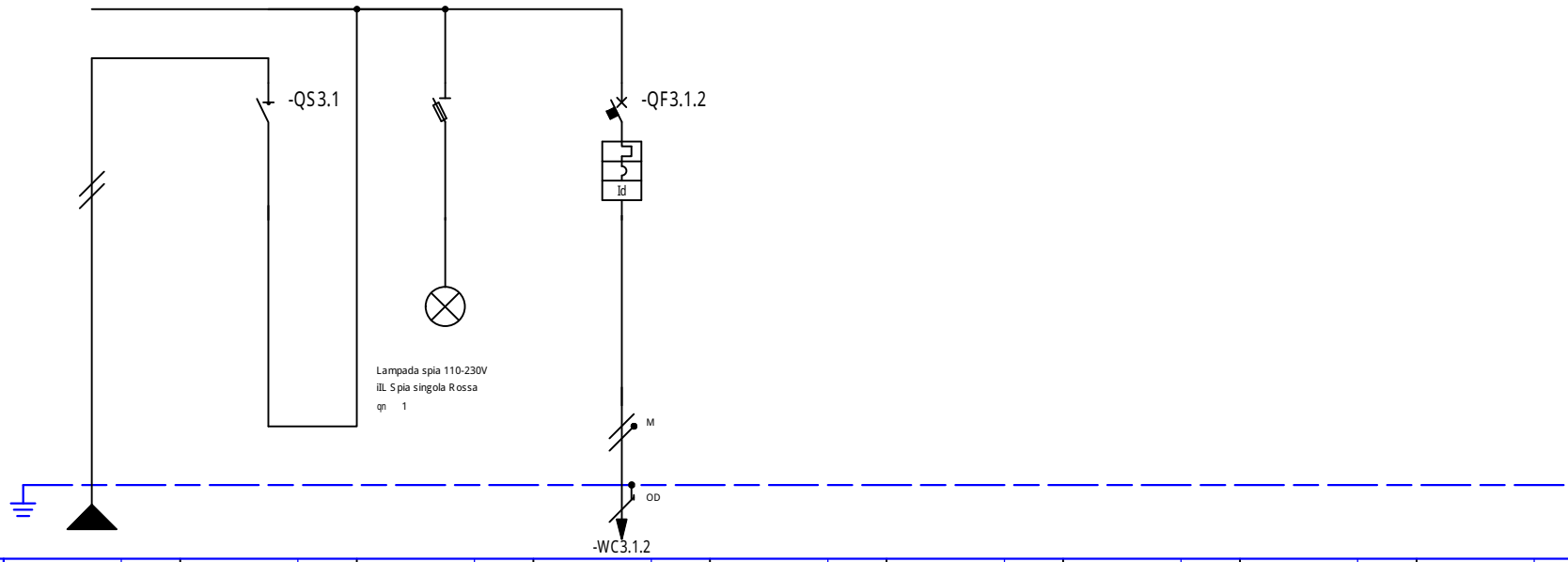

* Selettivit¯
** Filiazione (valore in kA)

NUMERAZIONE MORSETTI

NUMERAZIONE CIRCUITO		DISTRIBUZIONE		L1NPE	1	L1N	2	L1NPE	3	L1NPE										
DESCRIZIONE CIRCUITO			Alim. KNX/DALI/HVAC		Alim. KNX/DALI/HVAC		Presenza Rete		Alim. KNX/DALI/HVAC											
TIPO APPARECCHIO					iSW		SBI 1P Fus NFC (22x58)		iC40 a											
INTERRUTTORE	Icu [kA] / Icn [A]								6											
Icu - CEI EN 60947-2	N. POLI	In [A]				20			1P+N	6										
Icn - CEI EN 60898-1	CURVA/SGANCIATORE								C											
	Ir [A]	tr [s]							6											
	Isd [A]	tsd [s]							60											
	Ii [A]																			
	Ig [A]	tg [s]																		
DIFFERENZIALE	TIPO	CLASSE							Vigi	A										
	Idn [A]	tdn [ms]							0,03	Istantaneo										
CONTATTORE	TIPO	CLASSE																		
TELERUTTORE	BOBINA [V]	N. POLI	In [A]																	
TERMICO	TIPO	Irth [A]																		
FUSIBILE	N. POLI	In [A]																		
ALTRE APP.	TIPO	MODELLO																		
CONDUTTURA	TIPO ISOLAMENTO	POSA	EPR	13			EPR		EPR	13										
	SEZIONE FASE-N-PE/PEN [mmq]		1x2,5	1x2,5	1x2,5				1x2,5	1x2,5	1x2,5									
	Ib [A]	Iz [A]	2,4	36			0		2,4	36										
	Un [V]	P [kW]	230			0,5	230	0	230	0,5										
FONDO LINEA	Icc min [kA]	Icc max [kA]	0,2	0,6					0,2	0,5										
	LUNGHEZZA [m]	dV TOTALE [%]	25	1,1					2	1,1										
NOTE			FG16OM16-0,6/1 kV Cca-s1b,d1,a1						FG16OM16-0,6/1 kV Cca-s1b,d1,a1											

CLIENTE	PROGETTO -	FILE	2021.12.08 ginecologia progetto_r4_[Q01]_[Q KNX_DALI].dwg
	ARCHIVIO -	DATA 14/09/2021	REVISIONE R0.0
	DISEGNATORE -	PAGINA 3	SEGUE
IMPIANTO		TAVOLA	

COMMITTENTE:

COMMESSA:

QUADRO:

QE Luce Emergenza Ostetricia

CARATTERISTICHE QUADRO

IMPIANTO A MONTE
[SOC-2A]

TENSIONE [V]	400	FREQ. [Hz]	50
CORRENTE NOM. DEL QUADRO [A]			
Icc PRES. SUL QUADRO [kA]			1,8
SISTEMA DI NEUTRO			TNS
DIMENSIONAMENTO SBARRE In [A] Icc [kA]			
CARPENTERIA			METALLICA
CLASSE DI ISOLAMENTO		IP	40

NORMATIVA DI RIFERIMENTO

INTERRUTTORI SCATOLATI	[X]	CEI EN 60947-2
INTERRUTTORI MODULARI	[ ]	CEI EN 60947-2
	[ ]	CEI EN 60898
CARPENTERIA	[X]	CEI EN 61439-2
	[ ]	CEI 23-48 - CEI EN 60670-1 CEI 23-49 - CEI EN 60670-24 CEI 23-51

CLIENTE	PROGETTO -	FILE	2021.12.08 ginecologia progetto_r4_[Q04]_[QE-2A].dwg
	ARCHIVIO -	DATA 14/09/2021	REVISIONE R0.0
	DISEGNATORE -	PAGINA 1	SEGUE
IMPIANTO		TAVOLA	

Schneider Electric

NOTE BASE

Per la corretta interpretazione dei disegni e degli impianti e' necessaria una lettura congiunta di tutti gli elaborati di progetto.
Le caratteristiche tecniche indicate sul disegno sono le minime richieste.
Le cadute di tensione indicate sono quelle complessive a partire dagli attacchi BT dei trasformatori / arrivo linea.
Le correnti indicate per l'alimentazione agli UPS , tengono conto dell'assorbimento con batterie in carica a fondo.
Il presente progetto ¶ redatto secondo le seguenti norme di riferimento

- CEI 64-8
- CEI 0-21

Descrizione dispositivi Micrologic

- Micrologic 2x protezione: LI
- Micrologic 5x protezione: LSI
- Micrologic 6x protezione: LSIG
- Micrologic 7x protezione: LSIV

- Micrologic E - misura: I, V, P, E, PF
- Micrologic H - misura: I, V, P, E, f, cos phi, armoniche, THD

MODELLO	Exiway Power MM3000W/1 Pb
POTENZA NOMINALE An [kVA]	N/A
POTENZA NOMINALE Pn [kW]	1,65
TIPOLOGIA BATTERIE	Pb ermetico long life
AUTONOMIA BATTERIE [min]	90
THDI [%]	8
TIPO DI TECNOLOGIA	on-line
TENSIONE INGRESSO [V]	230
TENSIONE USCITA [V]	230
RENDIMENTO	0,92
RENDIMENTO ECOnversion	N/A
Scheda di rete	No
Scheda contatti	No

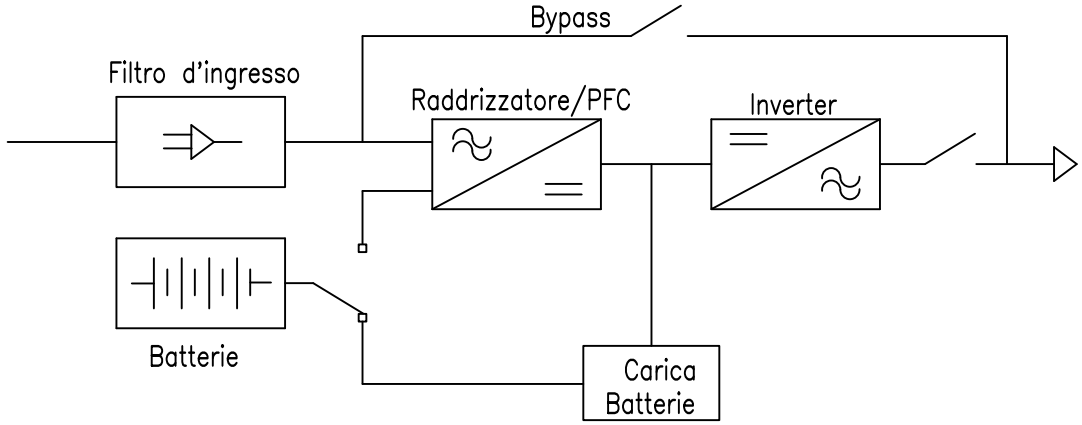

CLIENTE	PROGETTO	FILE	2021.12.08 ginecologia progetto_r4_[Q03]_[SOC-2A].dwg
	ARCHIVIO –	DATA 14/09/2021	REVISIONE R0.0
	DISEGNATORE –	PAGINA 9	SEGUE 10
IMPIANTO		TAVOLA	

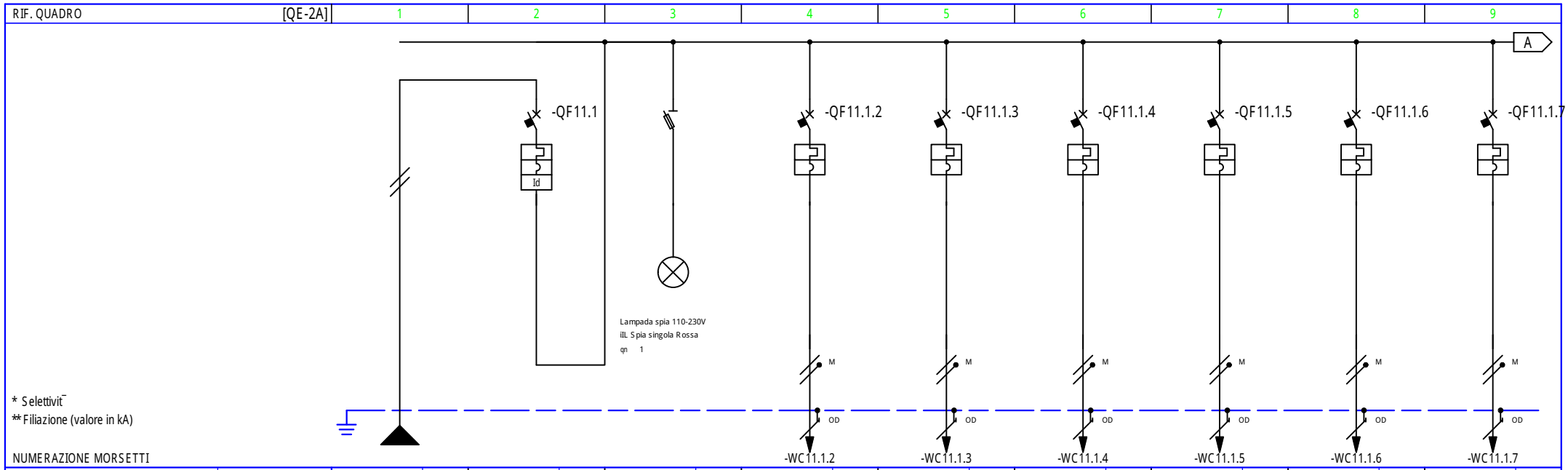

NUMERAZIONE CIRCUITO		DISTRIBUZIONE		L1NPE	1	RSTN	2	L1NPE	3	L1NPE	4	L1NPE	5	L1NPE	6	L1NPE	7	L1NPE	8	L1NPE
DESCRIZIONE CIRCUITO			QP-2A Luci Emerg.		QP-2A Luci Emerg.		Presenza Rete		LE21		LE22		LE23		LE24		LE25		LE26	
TIPO APPARECCHIO					iC40 a		SBI 1P Fus NFC (22x58)		iC40 a		iC40 a		iC40 a		iC40 a		iC40 a		iC40 a	
INTERRUTTORE	Icu [kA] / Icn [A]				6				6		6		6		6		6		6	
Icu - CEI EN 60947-2	N. POLI	In [A]			1P+N	20			1P+N	10	1P+N	10	1P+N	10	1P+N	10	1P+N	10	1P+N	10
Icn - CEI EN 60898-1	CURVA/SGANCIATORE				C				C		C		C		C		C		C	
	Ir [A]	tr [s]			20				10		10		10		10		10		10	
	Isd [A]	tsd [s]			200				100		100		100		100		100		100	
	Ii [A]																			
	Ig [A]	tg [s]																		
DIFFERENZIALE	TIPO	CLASSE			Vigi	AC														
	Idn [A]	tdn [ms]			0,03	Istantaneo														
CONTATTORE	TIPO	CLASSE																		
TELERUTTORE	BOBINA [V]	N. POLI / In [A]																		
TERMICO	TIPO	Irth [A]																		
FUSIBILE	N. POLI	In [A]																		
ALTRE APP.	TIPO	MODELLO																		
CONDUTTURA	TIPO ISOLAMENTO	POSA	EPR	13			EPR		EPR	13	EPR	13	EPR	13	EPR	13	EPR	13	EPR	13
	SEZIONE FASE-N-PE/PEN [mmq]		1x6	1x6 1x6					1x2,5	1x2,5 1x2,5	1x2,5	1x2,5 1x2,5	1x2,5	1x2,5 1x2,5	1x2,5	1x2,5 1x2,5	1x2,5	1x2,5 1x2,5	1x2,5	1x2,5 1x2,5
	Ib [A]	Iz [A]	6,5	63			0		0,7	25,9	0,7	25,9	0,7	25,9	0,7	25,9	0,7	25,9	0,7	25,9
	Un [V]	P [kW]	230			1,35	230	0	230	0,15	230	0,15	230	0,15	230	0,15	230	0,15	230	0,15
FONDO LINEA	Icc min [kA]	Icc max [kA]	0,4	0,9					0,2	0,4	0,2	0,4	0,1	0,3	0,2	0,4	0,1	0,3	0,1	0,3
	LUNGHEZZA [m]	dV TOTALE [%]	5	1,8					20	1,9	30	2	40	2,1	25	2	35	2	45	2,1
NOTE			FG16OM16-0,6/1 kV Cca-s1b,d1,a1						FTG18OM16-0,6/1kV B2ca-s1a,d1,a1		FTG18OM16-0,6/1kV B2ca-s1a,d1,a1		FTG18OM16-0,6/1kV B2ca-s1a,d1,a1		FTG18OM16-0,6/1kV B2ca-s1a,d1,a1		FTG18OM16-0,6/1kV B2ca-s1a,d1,a1		FTG18OM16-0,6/1kV B2ca-s1a,d1,a1	

CLIENTE	PROGETTO -	FILE	2021.12.08 ginecologia progetto_r4_[Q04]_[QE-2A].dwg
	ARCHIVIO -	DATA 14/09/2021	REVISIONE R0.0
	DISEGNATORE -	PAGINA 3	SEGUE
IMPIANTO		TAVOLA	

Schneider Electric

RIF. QUADRO	[QE-2A]	1	2	3	4	5	6	7	8	9

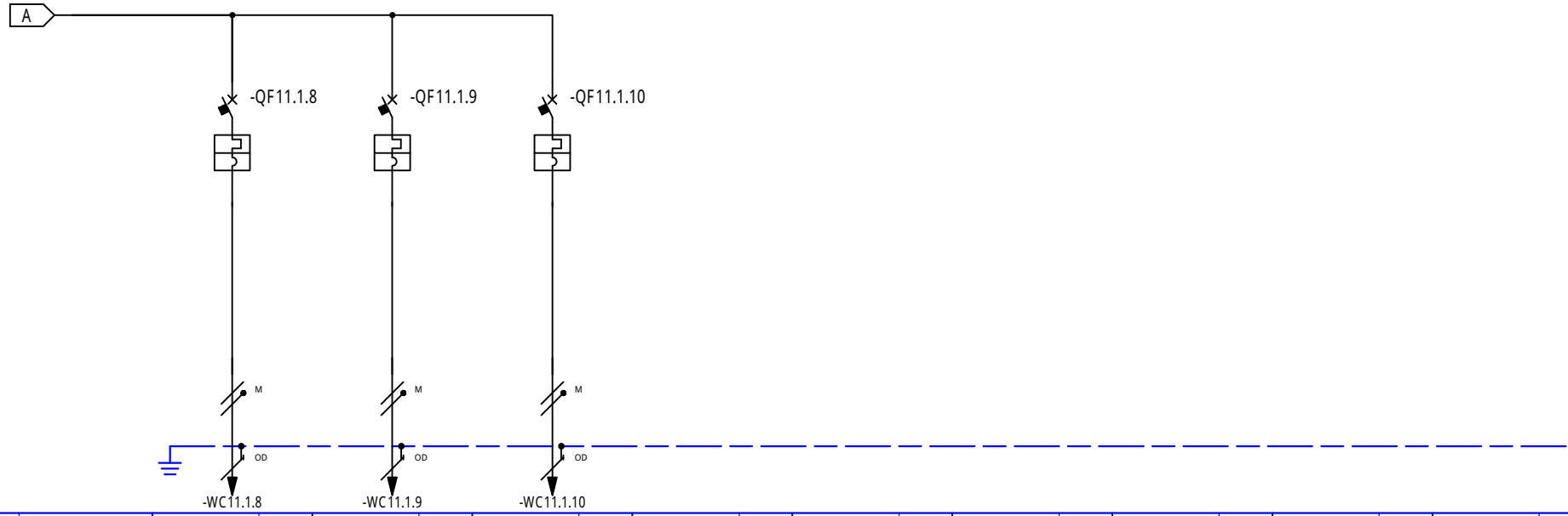

* Selettività
** Filiazione (valore in kA)

NUMERAZIONE MORSETTI			-WC11.1.8			-WC11.1.9			-WC11.1.10														
NUMERAZIONE CIRCUITO		DISTRIBUZIONE	9		L1NPE	10		L1NPE	11		L1NPE												
DESCRIZIONE CIRCUITO			LE27 RISERVA			LE28			LE29 RISERVA														
TIPO APPARECCHIO			iC40 a			iC40 a			iC40 a														
INTERRUTTORE	Icu [kA] / Icn [A]		6			6			6														
Icu - CEI EN 60947-2	N. POLI	In [A]	1P+N	10		1P+N	10		1P+N	10													
Icn - CEI EN 60898-1	CURVA/SGANCIATORE		C			C			C														
	Ir [A]	tr [s]	10			10			10														
	Isd [A]	tsd [s]	100			100			100														
	Ii [A]																						
	Ig [A]	tg [s]																					
DIFFERENZIALE	TIPO	CLASSE																					
	Idn [A]	tdn [ms]																					
CONTATTORE	TIPO	CLASSE																					
TELERUTTORE	BOBINA [V]	N. POLI	In [A]																				
TERMICO	TIPO	Irth [A]																					
FUSIBILE	N. POLI	In [A]																					
ALTRE APP.	TIPO	MODELLO																					
CONDUTTURA	TIPO ISOLAMENTO	POSA	EPR	13		EPR	13		EPR	13													
	SEZIONE FASE-N-PE/PEN [mmq]		1x2,5	1x2,5	1x2,5	1x2,5	1x2,5	1x2,5	1x2,5	1x2,5	1x2,5												
	Ib [A]	Iz [A]	0,7	36		0,7	25,9		0,7	36													
	Un [V]	P [kW]	230	0,15		230	0,15		230	0,15													
FONDO LINEA	Icc min [kA]	Icc max [kA]	0,1	0,3		0,1	0,3		0,4	0,9													
	LUNGHEZZA [m]	dV TOTALE [%]	45	2,1		40	2,1		1	1,8													
NOTE			FTG18OM16-0,6/1kV B2ca-s1a,d1,a1			FTG18OM16-0,6/1kV B2ca-s1a,d1,a1			FTG18OM16-0,6/1kV B2ca-s1a,d1,a1														

CLIENTE	PROGETTO -	FILE	2021.12.08 ginecologia progetto_r4_[Q04]_[QE-2A].dwg
	ARCHIVIO -	DATA 14/09/2021	REVISIONE R0.0
	DISEGNATORE -	PAGINA 4	SEGUE
IMPIANTO		TAVOLA	

COMMITTENTE:

COMMESSA:

QUADRO:

QE.C_continuità

CARATTERISTICHE QUADRO

IMPIANTO A MONTE
[QP-2A C]

TENSIONE [V]	400	FREQ. [Hz]	50
CORRENTE NOM. DEL QUADRO [A]			
Icc PRES. SUL QUADRO [kA]			1,1
SISTEMA DI NEUTRO			TNS
DIMENSIONAMENTO SBARRE In [A] Icc [kA]			
CARPENTERIA			METALLICA
CLASSE DI ISOLAMENTO		IP	

NORMATIVA DI RIFERIMENTO

INTERRUTTORI SCATOLATI	[X]	CEI EN 60947-2
INTERRUTTORI MODULARI	[ ]	CEI EN 60947-2
	[ ]	CEI EN 60898
CARPENTERIA	[X]	CEI EN 61439-2
	[ ]	CEI 23-48 - CEI EN 60670-1 CEI 23-49 - CEI EN 60670-24 CEI 23-51

CLIENTE	PROGETTO -	FILE 2021.12.08 ginecologia progetto_r4_[QE.C].dwg	
	ARCHIVIO -	DATA 14/09/2021	REVISIONE R0.0
	DISEGNATORE -	PAGINA 1	SEGUE
IMPIANTO		TAVOLA	

NOTE BASE

Per la corretta interpretazione dei disegni e degli impianti e' necessaria una lettura congiunta di tutti gli elaborati di progetto.
Le caratteristiche tecniche indicate sul disegno sono le minime richieste.
Le cadute di tensione indicate sono quelle complessive a partire dagli attacchi BT dei trasformatori / arrivo linea.
Le correnti indicate per l'alimentazione agli UPS , tengono conto dell'assorbimento con batterie in carica a fondo.
Il presente progetto ¶ redatto secondo le seguenti norme di riferimento

- CEI 64-8
- CEI 0-21

Descrizione dispositivi Micrologic

- Micrologic 2x protezione: LI
- Micrologic 5x protezione: LSI
- Micrologic 6x protezione: LSIG
- Micrologic 7x protezione: LSIV

- Micrologic E - misura: I, V, P, E, PF
- Micrologic H - misura: I, V, P, E, f, cos phi, armoniche, THD

RIF. QUADRO	[QE.C]	1	2	3	4	5	6	7	8	9

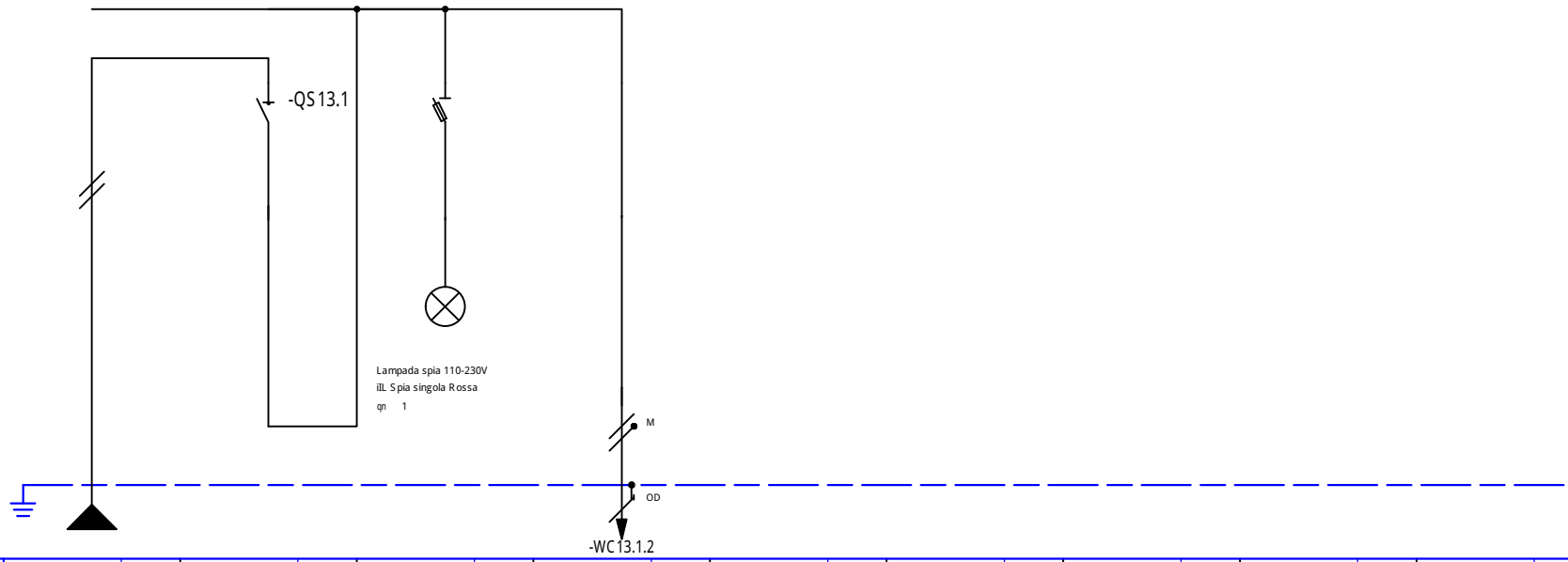

* Selettività
** Filiazione (valore in kA)

NUMERAZIONE MORSETTI																									
NUMERAZIONE CIRCUITO		DISTRIBUZIONE		L1NPE	1	L1N	2	L1NPE	3	L1NPE															
DESCRIZIONE CIRCUITO			QE.C Linea Cont.		QE.C Linea Cont.		Presenza Rete		FM Cont.																
TIPO APPARECCHIO					iSW		SBI 1P Fus NFC (22x58)																		
INTERRUTTORE	Icu [kA] / Icn [A]																								
Icu - CEI EN 60947-2	N. POLI	In [A]				20																			
Icn - CEI EN 60898-1	CURVA/SGANCIATORE																								
	Ir [A]	tr [s]																							
	Isd [A]	tsd [s]																							
	Ii [A]																								
	Ig [A]	tg [s]																							
DIFFERENZIALE	TIPO	CLASSE																							
	Idn [A]	tdn [ms]																							
CONTATTORE	TIPO	CLASSE																							
TELERUTTORE	BOBINA [V]	N. POLI	In [A]																						
TERMICO	TIPO	Irth [A]																							
FUSIBILE	N. POLI	In [A]																							
ALTRE APP.	TIPO	MODELLO																							
CONDUTTURA	TIPO ISOLAMENTO	POSA	EPR	13			EPR		EPR	13															
	SEZIONE FASE-N-PE/PEN [mmq]		1x6	1x6 1x6					1x2,5	1x2,5 1x2,5															
	Ib [A]	Iz [A]	15,9	63			0		15,9	36															
	Un [V]	P [kW]	230			3,3	230	0	230	3,3															
FONDO LINEA	Icc min [kA]	Icc max [kA]	0,2	0,6					0,2	0,4															
	LUNGHEZZA [m]	dV TOTALE [%]	30	2,5					10	3,6															
NOTE			FG16OM16-0,6/1 kV Cca-s1b,d1,a1						FG16OM16-0,6/1 kV Cca-s1b,d1,a1																

CLIENTE	PROGETTO -	FILE	2021.12.08 ginecologia progetto_r4_[QE.C].dwg
	ARCHIVIO -	DATA 14/09/2021	REVISIONE R0.0
	DISEGNATORE -	PAGINA 3	SEGUE
IMPIANTO		TAVOLA	

RIF. QUADRO	[QE.C]	1	2	3	4	5	6	7	8	9

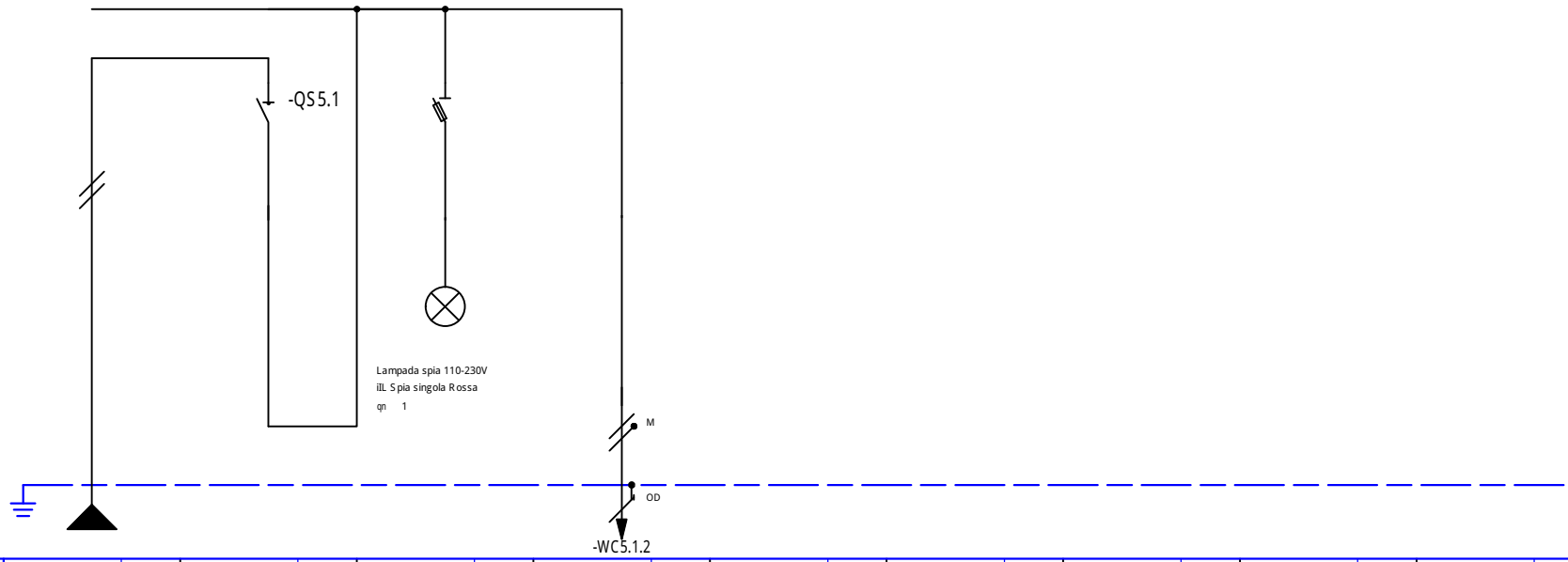

* Selettivit¯
** Filiazione (valore in kA)

NUMERAZIONE MORSETTI

NUMERAZIONE CIRCUITO		DISTRIBUZIONE		L2NPE	1	L2N	2	L2NPE	3	L2NPE													
DESCRIZIONE CIRCUITO			QE.C Linea Priv.		QE.C Linea Priv.		Presenza Rete		FM Priv.														
TIPO APPARECCHIO					iSW		SBI 1P Fus NFC (22x58)																
INTERRUTTORE	Icu [kA] / Icn [A]																						
Icu - CEI EN 60947-2	N. POLI	In [A]				20																	
Icn - CEI EN 60898-1	CURVA/SGANCIATORE																						
	Ir [A]	tr [s]																					
	Isd [A]	tsd [s]																					
	Ii [A]																						
	Ig [A]	tg [s]																					
DIFFERENZIALE	TIPO	CLASSE																					
	Idn [A]	tdn [ms]																					
CONTATTORE	TIPO	CLASSE																					
TELERUTTORE	BOBINA [V]	N. POLI	In [A]																				
TERMICO	TIPO	Irth [A]																					
FUSIBILE	N. POLI	In [A]																					
ALTRE APP.	TIPO	MODELLO																					
CONDUTTURA	TIPO ISOLAMENTO	POSA	EPR	13			EPR		EPR	13													
	SEZIONE FASE-N-PE/PEN [mmq]		1x6	1x6 1x6					1x4	1x4 1x4													
	Ib [A]	Iz [A]	15,9	45,4			0		15,9	49													
	Un [V]	P [kW]	230			3,3	230	0	230	3,3													
FONDO LINEA	Icc min [kA]	Icc max [kA]	0,4	0,8					0,3	0,6													
	LUNGHEZZA [m]	dV TOTALE [%]	35	2,3					10	3													
NOTE			FG16OM16-0,6/1 kV Cca-s1b,d1,a1						FG16OM16-0,6/1 kV Cca-s1b,d1,a1														

CLIENTE	PROGETTO -	FILE	2021.12.08 ginecologia progetto_r4_[QE.C]_001.dwg
	ARCHIVIO -	DATA 14/09/2021	REVISIONE R0.0
	DISEGNATORE -	PAGINA 4	SEGUE
IMPIANTO		TAVOLA	

COMMITTENTE:

COMMESSA:

QUADRO:

QP-2B N Ginecologia

CARATTERISTICHE QUADRO

IMPIANTO A MONTE
[Q0]

TENSIONE [V]	400	FREQ. [Hz]	50
CORRENTE NOM. DEL QUADRO [A]			
Icc PRES. SUL QUADRO [kA]			5,1
SISTEMA DI NEUTRO			TNS
DIMENSIONAMENTO SBARRE In [A] Icc [kA]			
CARPENTERIA			METALLICA
CLASSE DI ISOLAMENTO			IP

NORMATIVA DI RIFERIMENTO

INTERRUTTORI SCATOLATI	[X]	CEI EN 60947-2
INTERRUTTORI MODULARI	[ ]	CEI EN 60947-2
	[ ]	CEI EN 60898
CARPENTERIA	[X]	CEI EN 61439-2
	[ ]	CEI 23-48 - CEI EN 60670-1 CEI 23-49 - CEI EN 60670-24 CEI 23-51

CLIENTE	PROGETTO -	FILE 2021.12.08 ginecologia progetto_r4_[QP-2B].dwg	
	ARCHIVIO -	DATA 14/09/2021	REVISIONE R0.0
	DISEGNATORE -	PAGINA 1	SEGUE
IMPIANTO		TAVOLA	

NOTE BASE

Per la corretta interpretazione dei disegni e degli impianti e' necessaria una lettura congiunta di tutti gli elaborati di progetto.
Le caratteristiche tecniche indicate sul disegno sono le minime richieste.
Le cadute di tensione indicate sono quelle complessive a partire dagli attacchi BT dei trasformatori / arrivo linea.
Le correnti indicate per l'alimentazione agli UPS , tengono conto dell'assorbimento con batterie in carica a fondo.
Il presente progetto ¶ redatto secondo le seguenti norme di riferimento

- CEI 64-8
- CEI 0-21

Descrizione dispositivi Micrologic

- Micrologic 2x protezione: LI
- Micrologic 5x protezione: LSI
- Micrologic 6x protezione: LSIG
- Micrologic 7x protezione: LSIV

- Micrologic E - misura: I, V, P, E, PF
- Micrologic H - misura: I, V, P, E, f, cos phi, armoniche, THD

RIF. QUADRO	[QP-2B N]	1	2	3	4	5	6	7	8	9

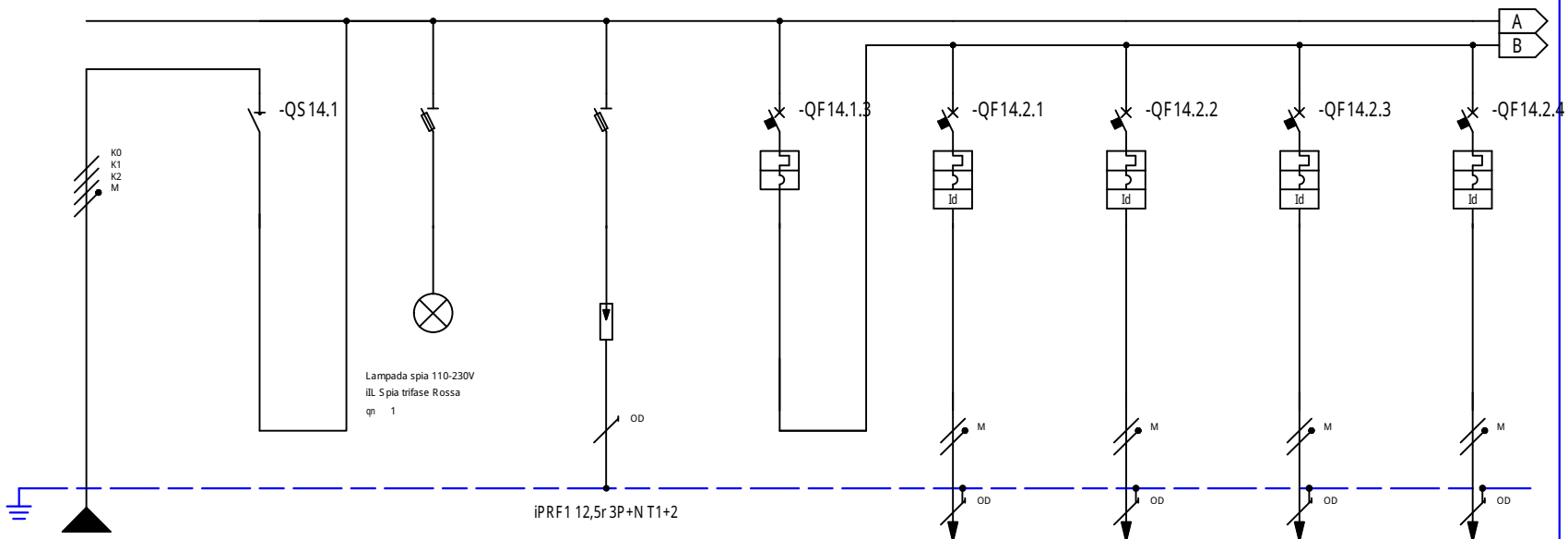

* Selettivit¯
** Filiazione (valore in kA)

NUMERAZIONE MORSETTI

NUMERAZIONE CIRCUITO		DISTRIBUZIONE		L1L2L3NPE	1	L1L2L3N	2	L1L2L3NPE	3	L1L2L3NPE	4	L1L2L3NPE	5	L1NPE	6	L2NPE	7	L3NPE	8	L1NPE
DESCRIZIONE CIRCUITO				QP-2B Gen. Priv. 01 ex Gen. Norm.	QP-2B Gen. Priv. 01 ex Gen. Norm.		Presenza Rete		SPD		QP-2B Luci Priv. 01 ex Luci Norm. IN SOSTITUZIONE		LP01 ex LN01 IN SOSTITUZIONE		LP02 ex LN02 IN SOSTITUZIONE		LP03 ex LN03 IN SOSTITUZIONE		LP04 ex LN04 IN SOSTITUZIONE	
TIPO APPARECCHIO					INS80		STI 3P+N Fus NFC (10,3x38		STI 3P+N Fus NFC (10,3x38		iC40 a		iC40 a		iC40 a		iC40 a		iC40 a	
INTERRUTTORE	Icu [kA] / Icn [A]										6		6		6		6		6	
Icu - CEI EN 60947-2	N. POLI	In [A]				80					3P+N	20	1P+N	10	1P+N	10	1P+N	10	1P+N	10
Icn - CEI EN 60898-1	CURVA/SGANCIATORE										C		C		C		C		C	
	Ir [A]	tr [s]									20		10		10		10		10	
	Isd [A]	tsd [s]									200		100		100		100		100	
	Ii [A]																			
	Ig [A]	tg [s]																		
DIFFERENZIALE	TIPO	CLASSE											Vigi	A	Vigi	A	Vigi	A	Vigi	A
	Idn [A]	tdn [ms]											0,03	Istantaneo	0,03	Istantaneo	0,03	Istantaneo	0,03	Istantaneo
CONTATTORE	TIPO	CLASSE																		
TELERUTTORE	BOBINA [V]	N. POLI	In [A]																	
TERMICO	TIPO	Irth [A]																		
FUSIBILE	N. POLI	In [A]																		
ALTRE APP.	TIPO	MODELLO																		
CONDUTTURA	TIPO ISOLAMENTO	POSA		EPR	13			EPR					EPR	13	EPR	13	EPR	13	EPR	13
	SEZIONE FASE-N-PE/PEN [mmq]		1x25	1x16	1x16								1x1,5	1x1,5	1x1,5	1x1,5	1x1,5	1x1,5	1x2,5	1x2,5	1x2,5	1x2,5	1x2,5	1x2,5
	Ib [A]	Iz [A]		45,1	127			0					2,4	26	2,4	26	2,4	36	2,4	36
	Un [V]	P [kW]		400	19,05		19,05	400	0			4	230	0,5	230	0,5	230	0,5	230	0,5
FONDO LINEA	Icc min [kA]	Icc max [kA]		1,3	5,1								1	2,2	1	2,2	1,1	2,4	1,1	2,4
	LUNGHEZZA [m]	dV TOTALE [%]		40	0,7								1	0,7	1	0,7	1	0,7	1	0,7
NOTE				FG16OM16-0,6/1 kV Cca-s1b,d1,a1									FG16OM16-0,6/1 kV Cca-s1b,d1,a1		FG16OM16-0,6/1 kV Cca-s1b,d1,a1		FG16OM16-0,6/1 kV Cca-s1b,d1,a1		FG16OM16-0,6/1 kV Cca-s1b,d1,a1	

CLIENTE	PROGETTO -	FILE	2021.12.08 ginecologia progetto_r4_[QP-2B].dwg
	ARCHIVIO -	DATA 14/09/2021	REVISIONE R0.0
	DISEGNATORE -	PAGINA 3	SEGUE
IMPIANTO		TAVOLA	

Schneider Electric

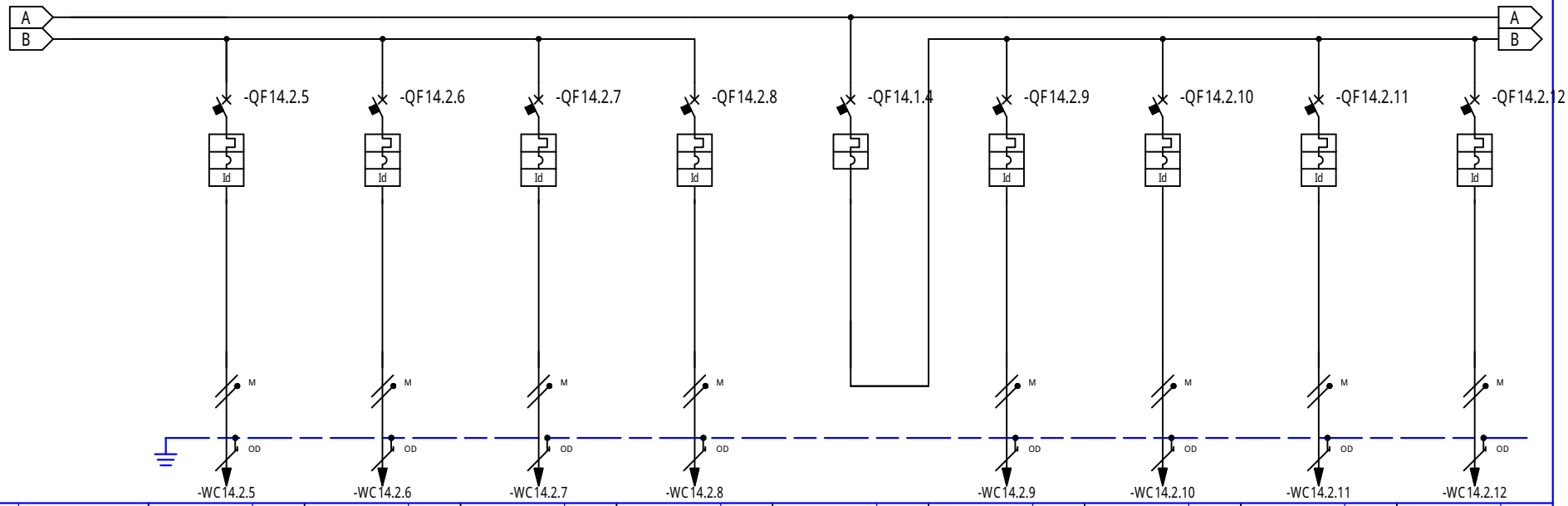

* Selettivit¯
** Filiazione (valore in kA)

RIF. QUADRO			[QP-2B N]	1		2		3		4		5		6		7		8		9	
NUMERAZIONE MORSETTI				-WC14.2.5		-WC14.2.6		-WC14.2.7		-WC14.2.8				-WC14.2.9		-WC14.2.10		-WC14.2.11		-WC14.2.12	
NUMERAZIONE CIRCUITO		DISTRIBUZIONE		9	L2NPE	10	L3NPE	11	L1NPE	12	L2NPE	13	L1L2L3NPE	14	L1NPE	15	L2NPE	16	L3NPE	17	L1NPE
DESCRIZIONE CIRCUITO				LP05 ex LN05 IN SOSTITUZIONE		LP06 ex RISERVA IN SOSTITUZIONE		LP07 ex RISERVA IN SOSTITUZIONE		LP09 ex LN09 IN SOSTITUZIONE		QP-2B FM Priv. 01 ex FM Norm.		FP11 ex FN11		FP12 ex FN12		FP13 ex FN13		FP14 ex FN14	
TIPO APPARECCHIO				iC40 a		iC40 a		iC40 a		iC40 a		iC40 a		iC40 a		iC40 a		iC40 a		iC40 a	
INTERRUTTORE	Icu [kA] / Icn [A]			6		6		6		6		6		6		6		6		6	
Icu - CEI EN 60947-2	N. POLI	In [A]		1P+N	10	1P+N	10	1P+N	10	1P+N	10	3P+N	40	1P+N	16	1P+N	16	1P+N	16	1P+N	16
Icn - CEI EN 60898-1	CURVA/SGANCIATORE			C		C		C		C		C		C		C		C		C	
	Ir [A]	tr [s]		10		10		10		10		40		16		16		16		16	
	Isd [A]	tsd [s]		100		100		100		100		400		160		160		160		160	
	Ii [A]																				
	Ig [A]	tg [s]																			
DIFFERENZIALE	TIPO	CLASSE		Vigi	A	Vigi	A	Vigi	A	Vigi	A			Vigi	A	Vigi	A	Vigi	A	Vigi	A
	Idn [A]	tdn [ms]		0,03	Istantaneo	0,03	Istantaneo	0,03	Istantaneo	0,03	Istantaneo			0,03	Istantaneo	0,03	Istantaneo	0,03	Istantaneo	0,03	Istantaneo
CONTATTORE	TIPO	CLASSE																			
TELERUTTORE	BOBINA [V]	N. POLI	In [A]																		
TERMICO	TIPO	Irth [A]																			
FUSIBILE	N. POLI	In [A]																			
ALTRE APP.	TIPO	MODELLO																			
CONDUTTURA	TIPO ISOLAMENTO	POSA		EPR	13	EPR	13	EPR	13	EPR	13			EPR	13	EPR	13	EPR	13	EPR	13
	SEZIONE FASE-N-PE/PEN [mmq]			1x2,5	1x2,5	1x2,5	1x2,5	1x2,5	1x2,5	1x2,5	1x2,5	1x2,5	1x2,5			1x6	1x6	1x6	1x6	1x6	1x6
	Ib [A]	Iz [A]		2,4	36	2,4	36	2,4	36	2,4	36			15,9	45,4	15,9	45,4	15,9	45,4	15,9	45,4
	Un [V]	P [kW]		230	0,5	230	0,5	230	0,5	230	0,5		11,85	230	3,3	230	3,3	230	3,3	230	3,3
FONDO LINEA	Icc min [kA]	Icc max [kA]		1,1	2,4	1,1	2,4	1,1	2,4	1,1	2,4			0,3	0,6	0,2	0,6	0,2	0,5	0,2	0,6
	LUNGHEZZA [m]	dV TOTALE [%]		1	0,7	1	0,7	1	0,7	1	0,7			55	3,3	60	3,6	65	3,8	60	3,6
NOTE				FG16OM16-0,6/1 kV Cca-s1b,d1,a1		FG16OM16-0,6/1 kV Cca-s1b,d1,a1		FG16OM16-0,6/1 kV Cca-s1b,d1,a1		FG16OM16-0,6/1 kV Cca-s1b,d1,a1				FG16OM16-0,6/1 kV Cca-s1b,d1,a1		FG16OM16-0,6/1 kV Cca-s1b,d1,a1		FG16OM16-0,6/1 kV Cca-s1b,d1,a1		FG16OM16-0,6/1 kV Cca-s1b,d1,a1	

CLIENTE	PROGETTO -	FILE	2021.12.08 ginecologia progetto_r4_[QP-2B].dwg
	ARCHIVIO -	DATA 14/09/2021	REVISIONE R0.0
	DISEGNATORE -	PAGINA 4	SEGUE
IMPIANTO		TAVOLA	

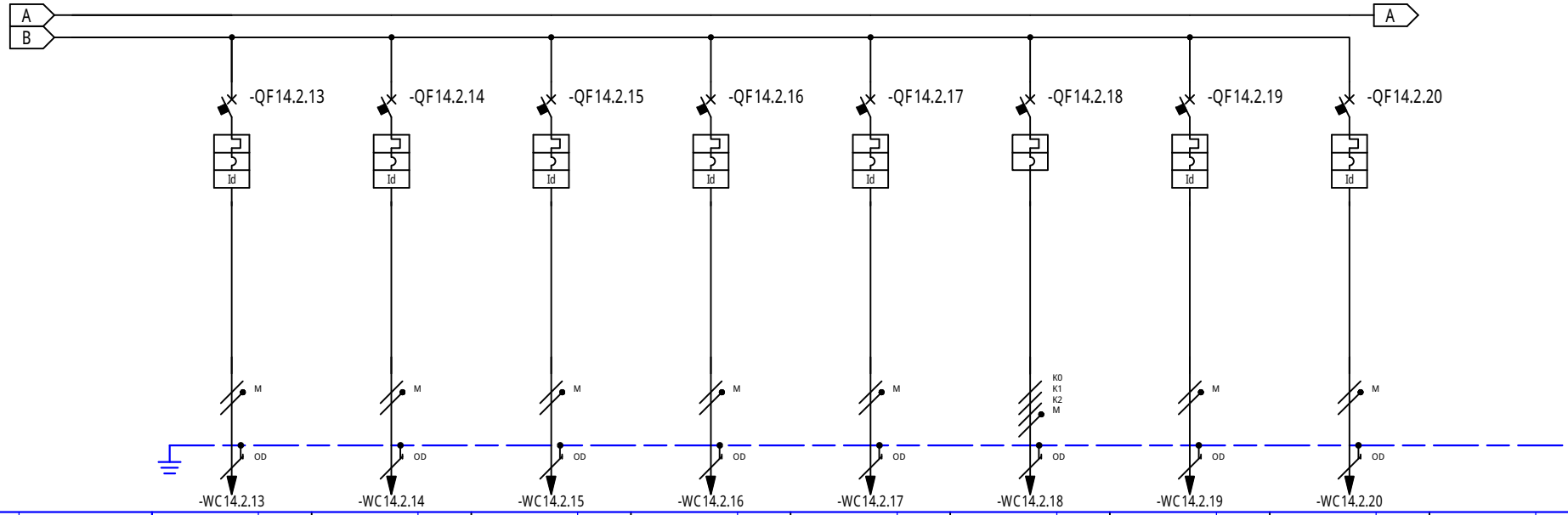

* Selettivit¯
** Filiazione (valore in kA)

RIF. QUADRO	[QP-2B N]		1		2		3		4		5		6		7		8		9	
NUMERAZIONE MORSETTI			-WC14.2.13		-WC14.2.14		-WC14.2.15		-WC14.2.16		-WC14.2.17		-WC14.2.18		-WC14.2.19		-WC14.2.20			
NUMERAZIONE CIRCUITO		DISTRIBUZIONE	18	L2NPE	19	L3NPE	20	L1NPE	21	L1NPE	22	L1NPE	23	L1L2L3NPE	24	L1NPE	25	L2NPE		
DESCRIZIONE CIRCUITO			FP15 ex FN15		FP16 ex FN16		FP17 ex RISERVA		FP18 ex FN18 Alim. Allarm. Incen.		FP19 ex RISERVA		FPQK Quadro Cucina ex RISERVA		FP22 PRESE CEE17 32A 230V NUOVA INSTALLAZIONE		FP23 PRESE CEE17 32A 230V NUOVA INSTALLAZIONE			
TIPO APPARECCHIO			iC40 a		iC40 a		iC40 a		iC40 a		iC40 a		iC40 a		iC40 a		iC40 a			
INTERRUTTORE	Icu [kA] / Icn [A]		6		6		6		6		6		6		6		6			
Icu - CEI EN 60947-2	N. POLI	In [A]	1P+N	16	1P+N	16	1P+N	16	1P+N	16	1P+N	16	3P+N	16	1P+N	32	1P+N	32		
Icn - CEI EN 60898-1	CURVA/SGANCIATORE		C		C		C		C		C		C		C		C			
	Ir [A]	tr [s]	16		16		16		16		16		16		32		32			
	Isd [A]	tsd [s]	160		160		160		160		160		160		320		320			
	Ii [A]																			
	Ig [A]	tg [s]																		
DIFFERENZIALE	TIPO	CLASSE	Vigi	A	Vigi	A	Vigi	A	Vigi	A	Vigi	A			Vigi	A	Vigi	A		
	Idn [A]	tdn [ms]	0,03	Istantaneo	0,03	Istantaneo	0,03	Istantaneo	0,03	Istantaneo	0,03	Istantaneo			0,03	Istantaneo	0,03	Istantaneo		
CONTATTORE	TIPO	CLASSE																		
TELERUTTORE	BOBINA [V]	N. POLI / In [A]																		
TERMICO	TIPO	Irth [A]																		
FUSIBILE	N. POLI	In [A]																		
ALTRE APP.	TIPO	MODELLO																		
CONDUTTURA	TIPO ISOLAMENTO	POSA	EPR	13	EPR	13	EPR	13	EPR	13	EPR	13	EPR	13	EPR	13	EPR	13		
	SEZIONE FASE-N-PE/PEN [mmq]		1x1,5 1x1,5 1x1,5		1x6 1x6 1x6		1x1,5 1x1,5 1x1,5		1x2,5 1x2,5 1x2,5		1x1,5 1x1,5 1x1,5		1x6 1x6 1x6		1x16 1x16 1x16		1x16 1x16 1x16			
	Ib [A]	Iz [A]	15,9	26	15,9	45,4	15,9	26	2,4	25,9	15,9	26	13,7	54	29	82,8	29	82,8		
	Un [V]	P [kW]	230	3,3	230	3,3	230	3,3	230	0,5	230	3,3	400	8,5	230	6	230	6		
FONDO LINEA	Icc min [kA]	Icc max [kA]	1	2,2	0,2	0,5	1	2,2	0,1	0,2	1	2,2	0,3	1,2	0,4	1	0,4	1		
	LUNGHEZZA [m]	dV TOTALE [%]	1	0,9	65	3,8	1	0,9	65	1,8	1	0,9	55	1,8	70	3	70	3		
NOTE			FG16OM16-0,6/1 kV Cca-s1b,d1,a1		FG16OM16-0,6/1 kV Cca-s1b,d1,a1		FG16OM16-0,6/1 kV Cca-s1b,d1,a1		FG16OM16-0,6/1 kV Cca-s1b,d1,a1		FG16OM16-0,6/1 kV Cca-s1b,d1,a1		FG16OM16-0,6/1 kV Cca-s1b,d1,a1		FG16OM16-0,6/1 kV Cca-s1b,d1,a1		FG16OM16-0,6/1 kV Cca-s1b,d1,a1					

CLIENTE	PROGETTO -	FILE	2021.12.08 ginecologia progetto_r4_[QP-2B].dwg
	ARCHIVIO -	DATA 14/09/2021	REVISIONE R0.0
	DISEGNATORE -	PAGINA 5	SEGUE
IMPIANTO		TAVOLA	

Schneider Electric

RIF. QUADRO	[QP-2B N]	1	2	3	4	5	6	7	8	9

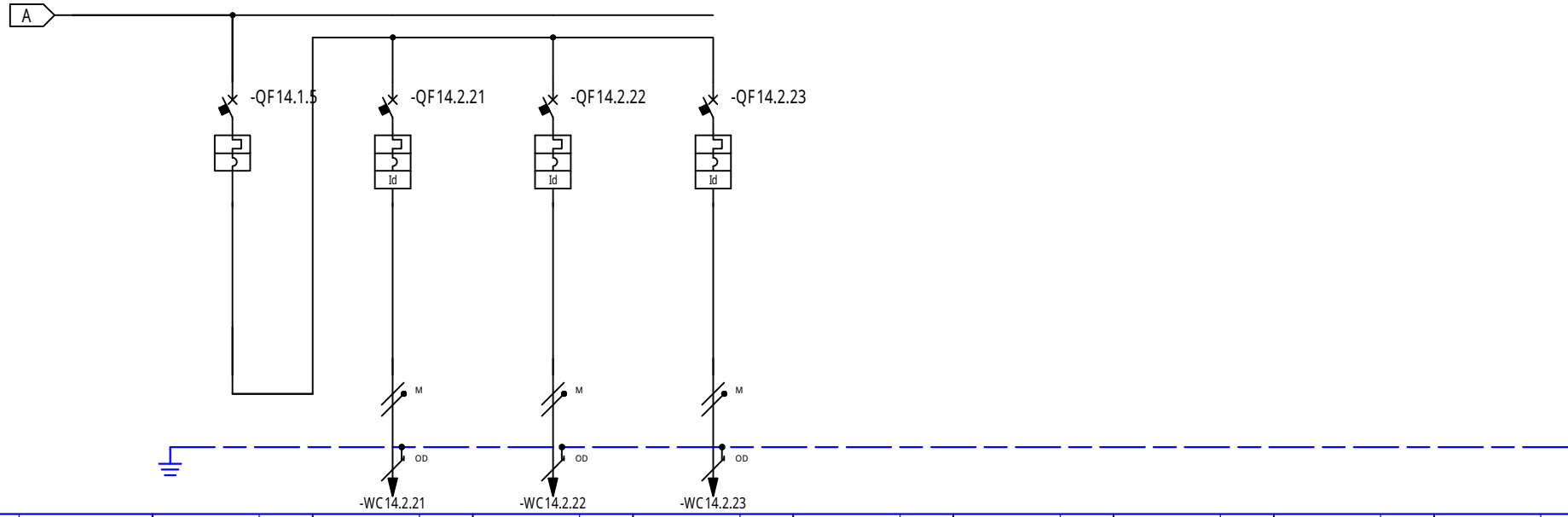

* Selettività
** Filiazione (valore in kA)

NUMERAZIONE MORSETTI

NUMERAZIONE CIRCUITO		DISTRIBUZIONE	26	L1L2L3NPE	27	L1NPE	28	L2NPE	29	L3NPE													
DESCRIZIONE CIRCUITO			FMT Tecnologico		FMT01 Recuperatore 01		FMT02 Fancoil DX		FMT03 Fancoil SX NUOVA INSTALLAZIONE														
TIPO APPARECCHIO			iC40 a		iC40 a		iC40 a		iC40 a														
INTERRUTTORE	Icu [kA] / Icn [A]		6		6		6		6														
Icu - CEI EN 60947-2	N. POLI	In [A]	3P+N	20	1P+N	16	1P+N	16	1P+N	16													
Icn - CEI EN 60898-1	CURVA/SGANCIATORE		C		C		C		C														
	Ir [A]	tr [s]	20		16		16		16														
	Isd [A]	tsd [s]	200		160		160		160														
	Ii [A]																						
	Ig [A]	tg [s]																					
DIFFERENZIALE	TIPO	CLASSE			Vigi	A	Vigi	A	Vigi	A													
	Idn [A]	tdn [ms]			0,03	Istantaneo	0,03	Istantaneo	0,03	Istantaneo													
CONTATTORE	TIPO	CLASSE																					
TELERUTTORE	BOBINA [V]	N. POLI / In [A]																					
TERMICO	TIPO	Irth [A]																					
FUSIBILE	N. POLI	In [A]																					
ALTRE APP.	TIPO	MODELLO																					
CONDUTTURA	TIPO ISOLAMENTO	POSA			EPR	13	EPR	13	EPR	13													
	SEZIONE FASE-N-PE/PEN [mmq]				1x6	1x6 / 1x6	1x4	1x4 / 1x4	1x4	1x4 / 1x4													
	Ib [A]	Iz [A]			10,6	45,4	2,4	35,3	2,4	35,3													
	Un [V]	P [kW]		3,2	230	2,2	230	0,5	230	0,5													
FONDO LINEA	Icc min [kA]	Icc max [kA]			0,2	0,5	0,1	0,3	0,1	0,3													
	LUNGHEZZA [m]	dV TOTALE [%]			70	2,9	70	1,5	70	1,5													
NOTE					FG16OM16-0,6/1 kV Cca-s1b,d1,a1		FG16OM16-0,6/1 kV Cca-s1b,d1,a1		FG16OM16-0,6/1 kV Cca-s1b,d1,a1														

CLIENTE	PROGETTO -	FILE	2021.12.08 ginecologia progetto_r4_[QP-2B].dwg
	ARCHIVIO -	DATA 14/09/2021	REVISIONE R0.0
	DISEGNATORE -	PAGINA 6	SEGUE
IMPIANTO		TAVOLA	Schneider Electric

RIF. QUADRO [QP-2B N]

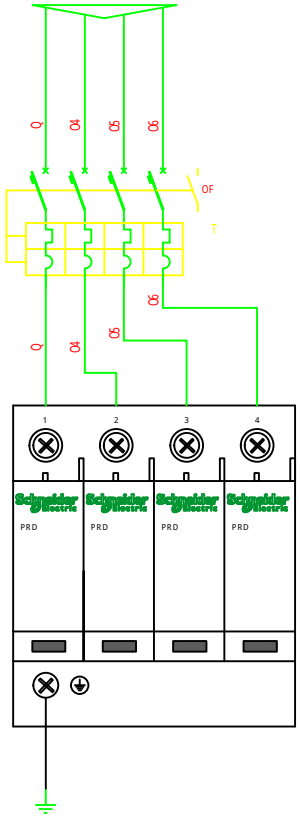

CLIENTE	PROGETTO -	FILE 2021.12.08 ginecologia progetto_r4_[QP-2B].dwg	
	ARCHIVIO -	DATA 14/09/2021	REVISIONE R0.0
	DISEGNATORE -	PAGINA 7	SEGUE
IMPIANTO		TAVOLA	

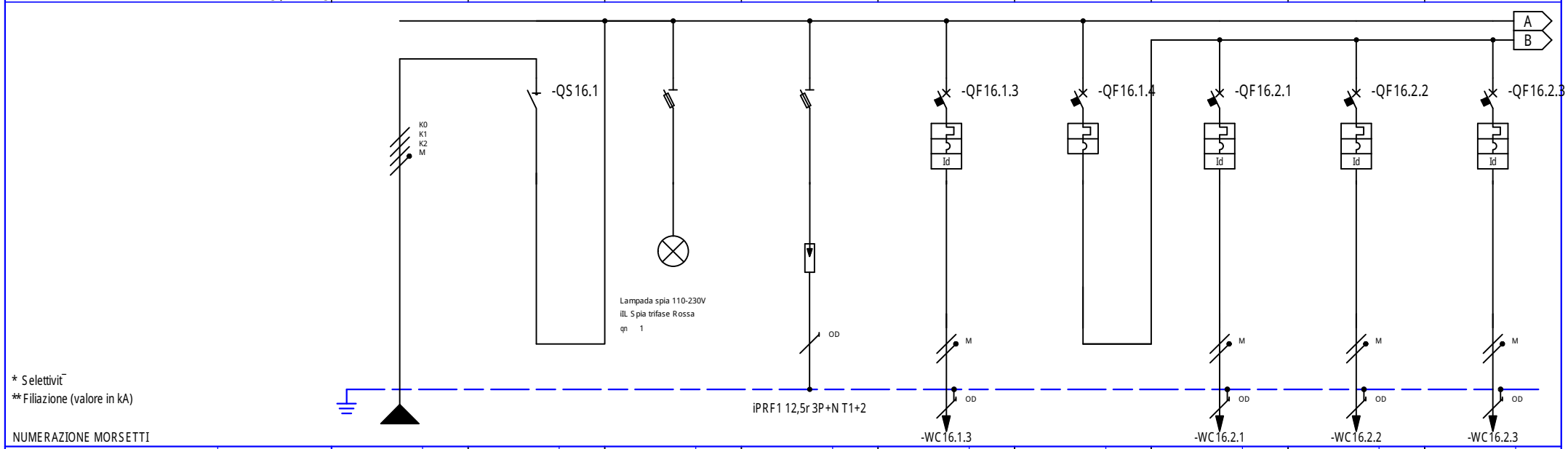

NUMERAZIONE CIRCUITO		DISTRIBUZIONE		L1L2L3NPE	1	L1L2L3N	2	L1L2L3NPE	3	L1L2L3NPE	4	L1NPE	5	L1L2L3NPE	6	L1NPE	7	L2NPE	8	L3NPE
DESCRIZIONE CIRCUITO				QP-2B Gen. Priv. 02 ex Gen. Priv.		QP-2B Gen. Priv. 02 ex Gen. Priv.		Presenza Rete		SPD		LP20 SOCCORRITORE EMERG. NUOVA INSTALLAZIONE		QP-2B Luci Priv. 02 IN SOSTITUZIONE		LP21 IN SOSTITUZIONE		LP22 IN SOSTITUZIONE		LP23 IN SOSTITUZIONE
TIPO APPARECCHIO					INS80		STI 3P+N Fus NFC (10,3x38		STI 3P+N Fus NFC (10,3x38		iC60 a		iC40 a		iC40 a		iC40 a		iC40 a	
INTERRUTTORE	Icu [kA] / Icn [A]										10		6		6		6		6	
Icu - CEI EN 60947-2	N. POLI	In [A]				80					2P	32	3P+N	20	1P+N	10	1P+N	10	1P+N	10
Icn - CEI EN 60898-1	CURVA/SGANCIATORE										C		C		C		C		C	
	Ir [A]	tr [s]									32		20		10		10		10	
	Isd [A]	tsd [s]									320		200		100		100		100	
	Ii [A]																			
	Ig [A]	tg [s]																		
DIFFERENZIALE	TIPO	CLASSE									Vigi	A			Vigi	A	Vigi	A	Vigi	A
	Idn [A]	tdn [ms]									0,3	Selettivo			0,03	Istantaneo	0,03	Istantaneo	0,03	Istantaneo
CONTATTORE	TIPO	CLASSE																		
TELERUTTORE	BOBINA [V]	N. POLI	In [A]																	
TERMICO	TIPO	Irth [A]																		
FUSIBILE	N. POLI	In [A]																		
ALTRE APP.	TIPO	MODELLO																		
CONDUTTURA	TIPO ISOLAMENTO	POSA	EPR	13			EPR				EPR	13			EPR	13	EPR	13	EPR	13
	SEZIONE FASE-N-PE/PEN [mmq]		1x25	1x16 1x16							1x6	1x6 1x6			1x2,5	1x2,5 1x2,5	1x2,5	1x2,5 1x2,5	1x2,5	1x2,5 1x2,5
	Ib [A]	Iz [A]	39	127			0				11,1	45,4			2,4	25,9	2,4	25,9	2,4	25,9
	Un [V]	P [kW]	400	16		16	400	0			230	2,43		4,5	230	0,5	230	0,5	230	0,5
FONDO LINEA	Icc min [kA]	Icc max [kA]	1,3	5,1							0,9	2,1			0,1	0,3	0,1	0,3	0,1	0,2
	LUNGHEZZA [m]	dV TOTALE [%]	40	0,6							5	0,8			55	1,6	60	1,6	70	1,8
NOTE			FG16OM16-0,6/1 kV Cca-s1b,d1,a1								FG16OM16-0,6/1 kV Cca-s1b,d1,a1				FG16OM16-0,6/1 kV Cca-s1b,d1,a1		FG16OM16-0,6/1 kV Cca-s1b,d1,a1		FG16OM16-0,6/1 kV Cca-s1b,d1,a1	

CLIENTE	PROGETTO -	FILE	2021.12.08 ginecologia progetto_r4_[QP-2B]_001.dwg
	ARCHIVIO -	DATA 14/09/2021	REVISIONE R0.0
	DISEGNATORE -	PAGINA 8	SEGUE
IMPIANTO		TAVOLA	

Schneider Electric

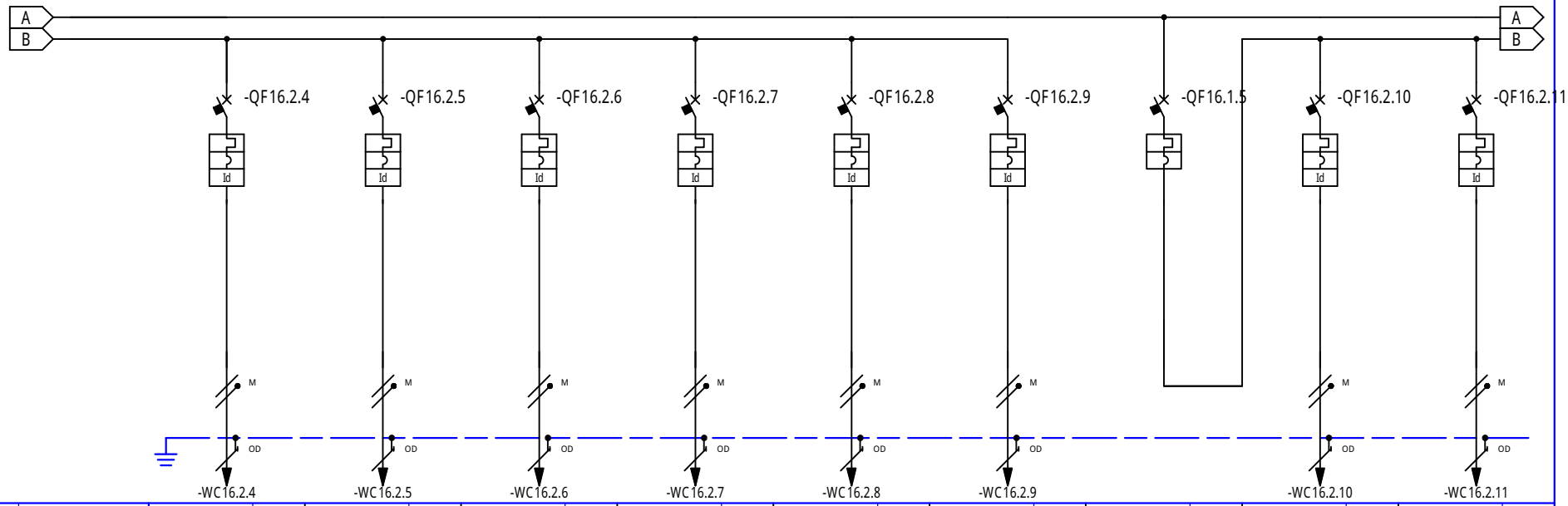

* Selettivit¯

** Filiazione (valore in kA)

RIF. QUADRO	[QP-2B P]	1	2	3	4	5	6	7	8	9
NUMERAZIONE MORSETTI		-WC16.2.4	-WC16.2.5	-WC16.2.6	-WC16.2.7	-WC16.2.8	-WC16.2.9		-WC16.2.10	-WC16.2.11
NUMERAZIONE CIRCUITO	DISTRIBUZIONE	9 L1NPE	10 L2NPE	11 L3NPE	12 L1NPE	13 L1NPE	14 L1NPE	15 L1L2L3NPE	16 L1NPE	17 L2NPE
DESCRIZIONE CIRCUITO		LP24 IN SOSTITUZIONE	LP25 IN SOSTITUZIONE	LP26 RISERVA IN SOSTITUZIONE	LP28 IN SOSTITUZIONE	LP29 IN SOSTITUZIONE	LP30 ex LP30 IN SOSTITUZIONE	QP-2B FM Priv. 02	FP31	FP32
TIPO APPARECCHIO		iC40 a	iC40 a	iC40 a	iC40 a	iC40 a	iC40 a	iC40 a	iC40 a	iC40 a
INTERRUTTORE	Icu [kA] / Icn [A]	6	6	6	6	6	6	6	6	6
Icu - CEI EN 60947-2	N. POLI / In [A]	1P+N / 10	1P+N / 10	1P+N / 10	1P+N / 10	1P+N / 10	1P+N / 10	3P+N / 40	1P+N / 16	1P+N / 16
Icn - CEI EN 60898-1	CURVA/SGANCIATORE	C	C	C	C	C	C	C	C	C
	Ir [A] / tr [s]	10 /	10 /	10 /	10 /	10 /	10 /	40 /	16 /	16 /
	Isd [A] / tsd [s]	100 /	100 /	100 /	100 /	100 /	100 /	400 /	160 /	160 /
	Ii [A]									
	Ig [A] / tg [s]									
DIFFERENZIALE	TIPO / CLASSE	Vigi / A	Vigi / A	Vigi / A	Vigi / A	Vigi / A	Vigi / A		Vigi / A	Vigi / A
	Idn [A] / tdn [ms]	0,03 / Istantaneo	0,03 / Istantaneo	0,03 / Istantaneo	0,03 / Istantaneo	0,03 / Istantaneo	0,03 / Istantaneo		0,03 / Istantaneo	0,03 / Istantaneo
CONTATTORE	TIPO / CLASSE									
TELERUTTORE	BOBINA [V] / N. POLI / In [A]									
TERMICO	TIPO / Irth [A]									
FUSIBILE	N. POLI / In [A]									
ALTRE APP.	TIPO / MODELLO									
CONDUTTURA	TIPO ISOLAMENTO / POSA	EPR / 13	EPR / 13	EPR / 13	EPR / 13	EPR / 13	EPR / 13		EPR / 13	EPR / 13
	SEZIONE FASE-N-PE/PEN [mmq]	1x2,5 1x2,5 1x2,5	1x2,5 1x2,5 1x2,5	1x2,5 1x2,5 1x2,5	1x2,5 1x2,5 1x2,5	1x2,5 1x2,5 1x2,5	1x2,5 1x2,5 1x2,5		1x6 1x6 1x6	1x6 1x6 1x6
	Ib [A] / Iz [A]	2,4 / 25,9	2,4 / 25,9	2,4 / 25,9	2,4 / 36	2,4 / 25,9	2,4 / 36		15,9 / 45,4	15,9 / 45,4
	Un [V] / P [kW]	230 / 0,5	230 / 0,5	230 / 0,5	230 / 0,5	230 / 0,5	230 / 0,5	/ 9,08	230 / 3,3	230 / 3,3
FONDO LINEA	Icc min [kA] / Icc max [kA]	0,1 / 0,3	0,1 / 0,3	0,1 / 0,2	0,1 / 0,2	0,1 / 0,2	0,1 / 0,2		0,3 / 0,6	0,2 / 0,6
	LUNGHEZZA [m] / dV TOTALE [%]	60 / 1,6	55 / 1,6	70 / 1,8	70 / 1,8	70 / 1,8	70 / 1,8		55 / 3,2	60 / 3,5
NOTE		FG16OM16-0,6/1 kV Cca-s1b,d1,a1	FG16OM16-0,6/1 kV Cca-s1b,d1,a1	FG16OM16-0,6/1 kV Cca-s1b,d1,a1	FG16OM16-0,6/1 kV Cca-s1b,d1,a1	FG16OM16-0,6/1 kV Cca-s1b,d1,a1	FG16OM16-0,6/1 kV Cca-s1b,d1,a1		FG16OM16-0,6/1 kV Cca-s1b,d1,a1	FG16OM16-0,6/1 kV Cca-s1b,d1,a1

CLIENTE	PROGETTO -	FILE	2021.12.08 ginecologia progetto_r4_[QP-2B]_001.dwg
	ARCHIVIO -	DATA 14/09/2021	REVISIONE R0.0
	DISEGNATORE -	PAGINA 9	SEGUE
IMPIANTO		TAVOLA	

Schneider Electric

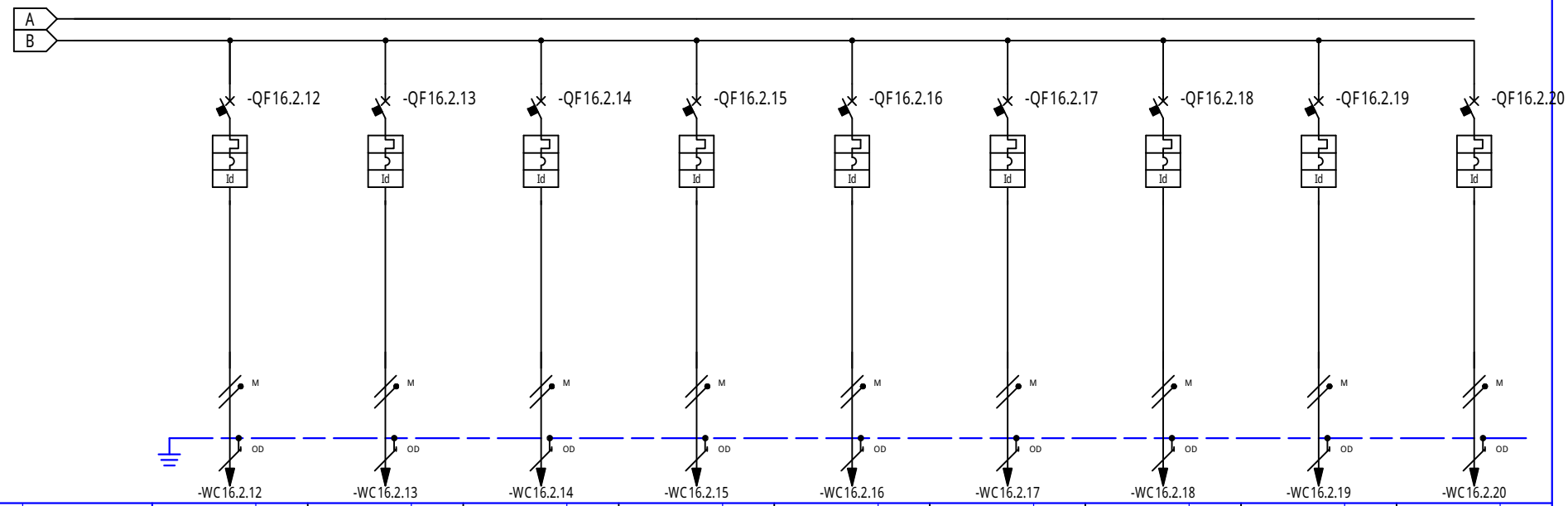

* Selettivit¯
** Filiazione (valore in kA)

RIF. QUADRO		[QP-2B P]	1		2		3		4		5		6		7		8		9	
NUMERAZIONE MORSETTI			-WC16.2.12		-WC16.2.13		-WC16.2.14		-WC16.2.15		-WC16.2.16		-WC16.2.17		-WC16.2.18		-WC16.2.19		-WC16.2.20	
NUMERAZIONE CIRCUITO		DISTRIBUZIONE	18	L3NPE	19	L1NPE	20	L2NPE	21	L3NPE	22	L1NPE	23	L2NPE	24	L3NPE	25	L1NPE	26	L2NPE
DESCRIZIONE CIRCUITO			FP33		FP34		FP35 RISERVA		FP36 RISERVA		FP37 RISERVA		FP38 RISERVA		FP39		FP40 IN SOSTITUZIONE		FP41 ex LINEA LUCI EMERG. RISERVA	
TIPO APPARECCHIO			iC40 a		iC40 a		iC40 a		iC40 a		iC40 a		iC40 a		iC40 a		iC40 a		iC40 a	
INTERRUTTORE	Icu [kA] / Icn [A]		6		6		6		6		6		6		6		6		6	
Icu - CEI EN 60947-2	N. POLI	In [A]	1P+N	16	1P+N	16	1P+N	16	1P+N	16	1P+N	16	1P+N	16	1P+N	16	1P+N	16	1P+N	16
Icn - CEI EN 60898-1	CURVA/SGANCIATORE		C		C		C		C		C		C		C		C		C	
	Ir [A]	tr [s]	16		16		16		16		16		16		16		16		16	
	Isd [A]	tsd [s]	160		160		160		160		160		160		160		160		160	
	Ii [A]																			
	Ig [A]	tg [s]																		
DIFFERENZIALE	TIPO	CLASSE	Vigi	A	Vigi	A	Vigi	A	Vigi	A	Vigi	A	Vigi	A	Vigi	A	Vigi	A	Vigi	A
	Idn [A]	tdn [ms]	0,03	Istantaneo	0,03	Istantaneo	0,03	Istantaneo	0,03	Istantaneo	0,03	Istantaneo	0,03	Istantaneo	0,03	Istantaneo	0,03	Istantaneo	0,03	Istantaneo
CONTATTORE	TIPO	CLASSE																		
TELERUTTORE	BOBINA [V]	N. POLI / In [A]																		
TERMICO	TIPO	Irth [A]																		
FUSIBILE	N. POLI	In [A]																		
ALTRE APP.	TIPO	MODELLO																		
CONDUTTURA	TIPO ISOLAMENTO	POSA	EPR	13	EPR	13	EPR	13	EPR	13	EPR	13	EPR	13	EPR	13	EPR	13	EPR	13
	SEZIONE FASE-N-PE/PEN [mmq]		1x6	1x6 1x6	1x6	1x6 1x6	1x6	1x6 1x6	1x6	1x6 1x6	1x6	1x6 1x6	1x6	1x6 1x6	1x6	1x6 1x6	1x6	1x6 1x6	1x6	1x6 1x6
	Ib [A]	Iz [A]	15,9	45,4	15,9	45,4	15,9	63	15,9	63	15,9	63	15,9	63	15,9	45,4	15,9	63	15,9	63
	Un [V]	P [kW]	230	3,3	230	3,3	230	3,3	230	3,3	230	3,3	230	3,3	230	3,3	230	3,3	230	3,3
FONDO LINEA	Icc min [kA]	Icc max [kA]	0,2	0,5	0,2	0,6	0,2	0,6	0,2	0,6	0,2	0,6	0,2	0,6	0,2	0,5	0,2	0,6	0,2	0,6
	LUNGHEZZA [m]	dV TOTALE [%]	70	4	60	3,5	60	3,5	60	3,5	60	3,5	60	3,5	70	4	60	3,5	60	3,5
NOTE			FG16OM16-0,6/1 kV Cca-s1b,d1,a1		FG16OM16-0,6/1 kV Cca-s1b,d1,a1		FG16OM16-0,6/1 kV Cca-s1b,d1,a1		FG16OM16-0,6/1 kV Cca-s1b,d1,a1		FG16OM16-0,6/1 kV Cca-s1b,d1,a1		FG16OM16-0,6/1 kV Cca-s1b,d1,a1		FG16OM16-0,6/1 kV Cca-s1b,d1,a1		FG16OM16-0,6/1 kV Cca-s1b,d1,a1		FG16OM16-0,6/1 kV Cca-s1b,d1,a1	

CLIENTE	PROGETTO -	FILE	2021.12.08 ginecologia progetto_r4_[QP-2B]_001.dwg
	ARCHIVIO -	DATA 14/09/2021	REVISIONE R0.0
	DISEGNATORE -	PAGINA 10	SEGUE
IMPIANTO		TAVOLA	

RIF. QUADRO [QP-2B P]

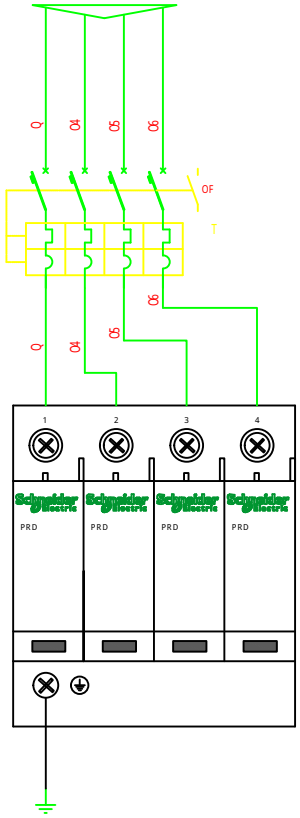

CLIENTE	PROGETTO -	FILE 2021.12.08 ginecologia progetto_r4_[QP-2B]_001.dwg	
	ARCHIVIO -	DATA 14/09/2021	REVISIONE R0.0
	DISEGNATORE -	PAGINA 11	SEGUE
IMPIANTO		TAVOLA	

COMMITTENTE:

COMMESSA:

QUADRO:

QE Luce Emergenza Ginecologia

CARATTERISTICHE QUADRO

IMPIANTO A MONTE
[SOC-2B]

TENSIONE [V]	400	FREQ. [Hz]	50
CORRENTE NOM. DEL QUADRO [A]			
Icc PRES. SUL QUADRO [kA]			3,3
SISTEMA DI NEUTRO			TNS
DIMENSIONAMENTO SBARRE In [A] Icc [kA]			
CARPENTERIA			METALLICA
CLASSE DI ISOLAMENTO		IP	40

NORMATIVA DI RIFERIMENTO

INTERRUTTORI SCATOLATI	[X]	CEI EN 60947-2
INTERRUTTORI MODULARI	[ ]	CEI EN 60947-2
	[ ]	CEI EN 60898
CARPENTERIA	[X]	CEI EN 61439-2
	[ ]	CEI 23-48 - CEI EN 60670-1 CEI 23-49 - CEI EN 60670-24 CEI 23-51

CLIENTE	PROGETTO -	FILE	2021.12.08 ginecologia progetto_r4_[Q07]_[QE-2B].dwg
	ARCHIVIO -	DATA 14/09/2021	REVISIONE R0.0
	DISEGNATORE -	PAGINA 1	SEGUE
IMPIANTO		TAVOLA	

Schneider Electric

NOTE BASE

Per la corretta interpretazione dei disegni e degli impianti e' necessaria una lettura congiunta di tutti gli elaborati di progetto.
Le caratteristiche tecniche indicate sul disegno sono le minime richieste.
Le cadute di tensione indicate sono quelle complessive a partire dagli attacchi BT dei trasformatori / arrivo linea.
Le correnti indicate per l'alimentazione agli UPS , tengono conto dell'assorbimento con batterie in carica a fondo.
Il presente progetto ¶ redatto secondo le seguenti norme di riferimento

- CEI 64-8
- CEI 0-21

Descrizione dispositivi Micrologic

- Micrologic 2x protezione: LI
- Micrologic 5x protezione: LSI
- Micrologic 6x protezione: LSIG
- Micrologic 7x protezione: LSIV

- Micrologic E - misura: I, V, P, E, PF
- Micrologic H - misura: I, V, P, E, f, cos phi, armoniche, THD

MODELLO	Exiway Power MM3000W/1 Pb
POTENZA NOMINALE An [kVA]	N/A
POTENZA NOMINALE Pn [kW]	1,65
TIPOLOGIA BATTERIE	Pb ermetico long life
AUTONOMIA BATTERIE [min]	90
THDI [%]	8
TIPO DI TECNOLOGIA	on-line
TENSIONE INGRESSO [V]	230
TENSIONE USCITA [V]	230
RENDIMENTO	0,92
RENDIMENTO ECOnversion	N/A
Scheda di rete	No
Scheda contatti	No

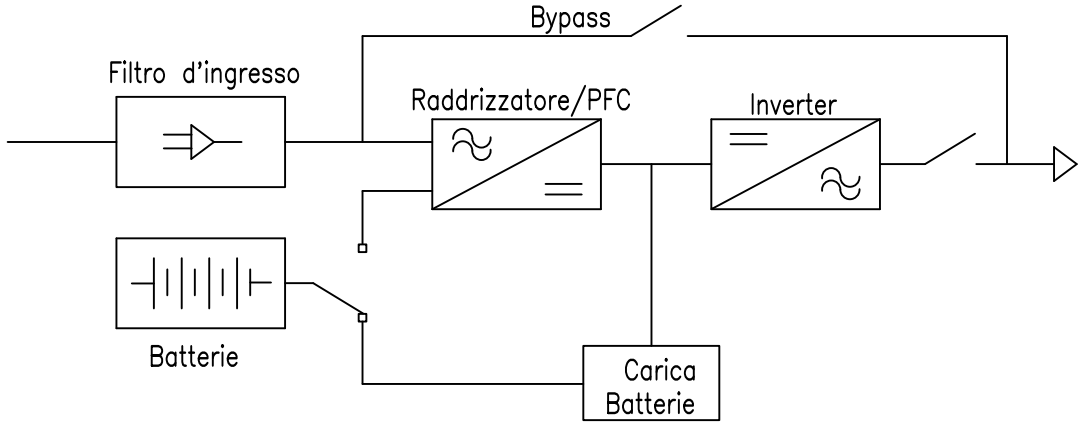

CLIENTE	PROGETTO	FILE	2021.12.08 ginecologia progetto_r4_[Q06]_[SOC-2B].dwg
	ARCHIVIO –	DATA 14/09/2021	REVISIONE R0.0
	DISEGNATORE –	PAGINA 9	SEGUE 10
IMPIANTO		TAVOLA	Schneider Electric

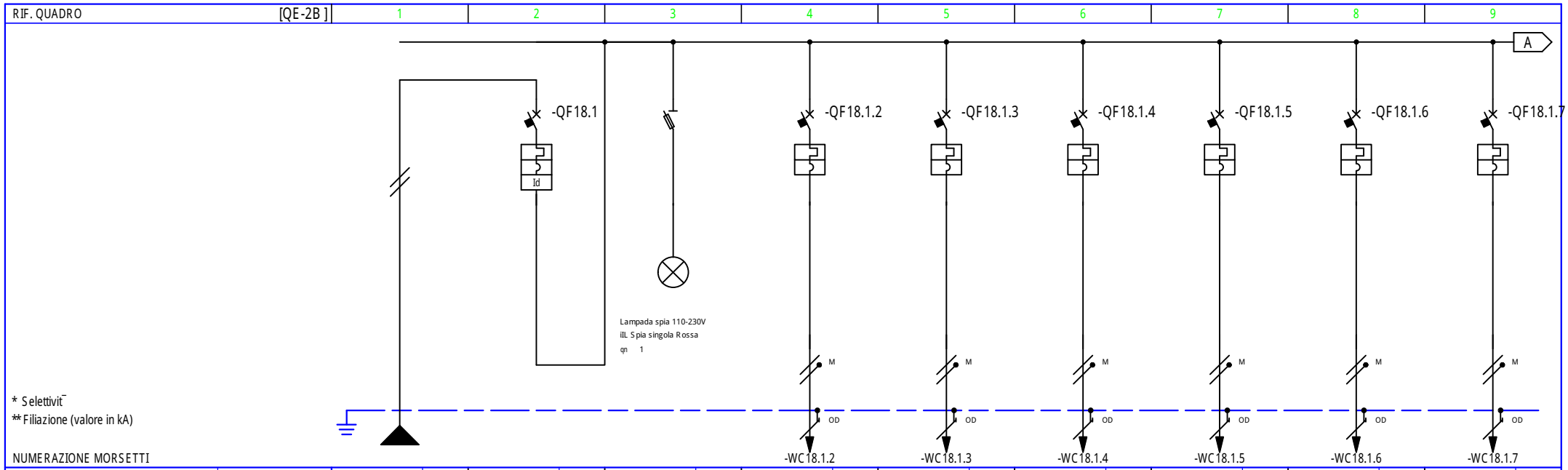

NUMERAZIONE CIRCUITO		DISTRIBUZIONE		L1NPE	1	RSTN	2	L1NPE	3	L1NPE	4	L1NPE	5	L1NPE	6	L1NPE	7	L1NPE	8	L1NPE
DESCRIZIONE CIRCUITO			QP-2B Luci Emerg.		QP-2B Luci Emerg.		Presenza Rete		LE21		LE22		LE23		LE24		LE25		LE26 RISERVA	
TIPO APPARECCHIO					iC40 a		SBI 1P Fus NFC (22x58)		iC40 a		iC40 a		iC40 a		iC40 a		iC40 a		iC40 a	
INTERRUTTORE	Icu [kA] / Icn [A]				6				6		6		6		6		6		6	
Icu - CEI EN 60947-2	N. POLI	In [A]			1P+N	20			1P+N	10	1P+N	10	1P+N	10	1P+N	10	1P+N	10	1P+N	10
Icn - CEI EN 60898-1	CURVA/SGANCIATORE				C				C		C		C		C		C		C	
	Ir [A]	tr [s]			20				10		10		10		10		10		10	
	Isd [A]	tsd [s]			200				100		100		100		100		100		100	
	Ii [A]																			
	Ig [A]	tg [s]																		
DIFFERENZIALE	TIPO	CLASSE			Vigi	AC														
	Idn [A]	tdn [ms]			0,03	Istantaneo														
CONTATTORE	TIPO	CLASSE																		
TELERUTTORE	BOBINA [V]	N. POLI / In [A]																		
TERMICO	TIPO	Irth [A]																		
FUSIBILE	N. POLI	In [A]																		
ALTRE APP.	TIPO	MODELLO																		
CONDUTTURA	TIPO ISOLAMENTO	POSA	EPR	13			EPR		EPR	13	EPR	13	EPR	13	EPR	13	EPR	13	EPR	13
	SEZIONE FASE-N-PE/PEN [mmq]		1x6	1x6 1x6					1x2,5	1x2,5 1x2,5	1x2,5	1x2,5 1x2,5	1x2,5	1x2,5 1x2,5	1x2,5	1x2,5 1x2,5	1x2,5	1x2,5 1x2,5	1x2,5	1x2,5 1x2,5
	Ib [A]	Iz [A]	6,5	63			0		0,7	25,9	0,7	25,9	0,7	25,9	0,7	25,9	0,7	25,9	0,7	25,9
	Un [V]	P [kW]	230			1,35	230	0	230	0,15	230	0,15	230	0,15	230	0,15	230	0,15	230	0,15
FONDO LINEA	Icc min [kA]	Icc max [kA]	0,7	1,7					0,1	0,3	0,1	0,2	0,1	0,2	0,1	0,2	0,1	0,3	0,1	0,2
	LUNGHEZZA [m]	dV TOTALE [%]	5	1					55	1,2	60	1,3	70	1,3	60	1,3	55	1,2	60	1,3
NOTE			FG16OM16-0,6/1 kV Cca-s1b,d1,a1						FTG18OM16-0,6/1kV B2ca-s1a,d1,a1		FTG18OM16-0,6/1kV B2ca-s1a,d1,a1		FTG18OM16-0,6/1kV B2ca-s1a,d1,a1		FTG18OM16-0,6/1kV B2ca-s1a,d1,a1		FTG18OM16-0,6/1kV B2ca-s1a,d1,a1		FTG18OM16-0,6/1kV B2ca-s1a,d1,a1	

CLIENTE	PROGETTO -	FILE	2021.12.08 ginecologia progetto_r4_[Q07]_[QE-2B].dwg
	ARCHIVIO -	DATA 14/09/2021	REVISIONE R0.0
	DISEGNATORE -	PAGINA 3	SEGUE
IMPIANTO		TAVOLA	

RIF. QUADRO	[QE-2B]	1	2	3	4	5	6	7	8	9

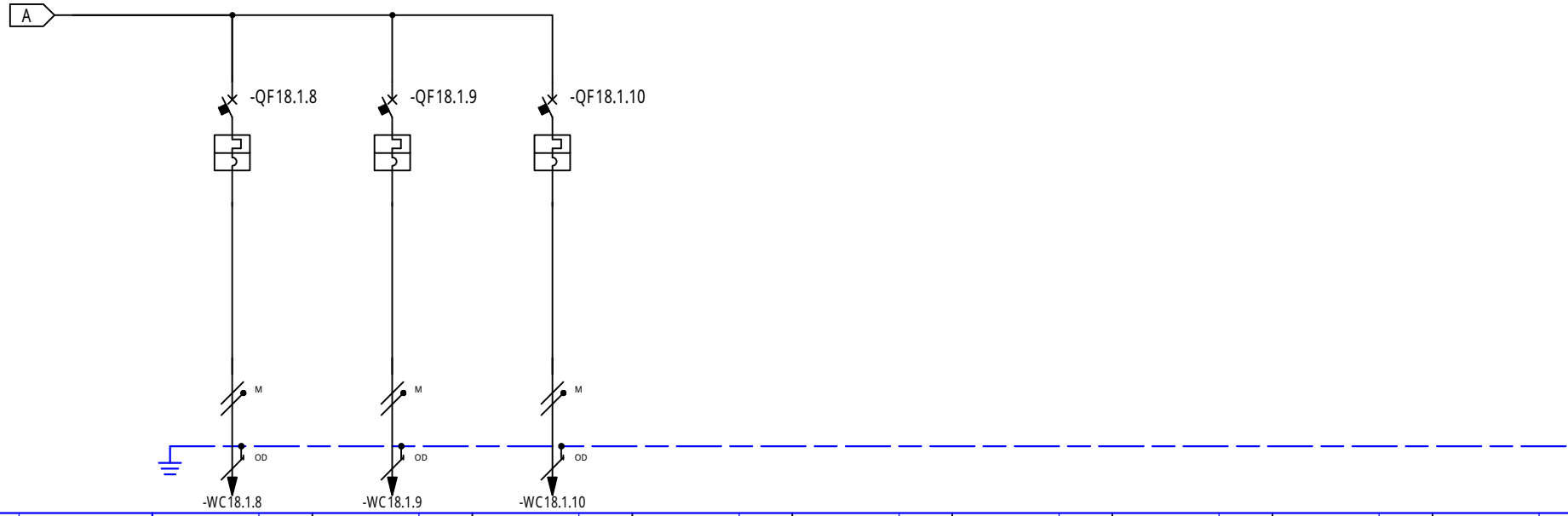

* Selettività
** Filiazione (valore in kA)

NUMERAZIONE MORSETTI			-WC18.1.8			-WC18.1.9			-WC18.1.10														
NUMERAZIONE CIRCUITO		DISTRIBUZIONE	9		L1NPE	10		L1NPE	11		L1NPE												
DESCRIZIONE CIRCUITO			LE28			LE29			LE30 RISERVA														
TIPO APPARECCHIO			iC40 a			iC40 a			iC40 a														
INTERRUTTORE	Icu [kA] / Icn [A]		6			6			6														
Icu - CEI EN 60947-2	N. POLI	In [A]	1P+N	10		1P+N	10		1P+N	10													
Icn - CEI EN 60898-1	CURVA/SGANCIATORE		C			C			C														
	Ir [A]	tr [s]	10			10			10														
	Isd [A]	tsd [s]	100			100			100														
	Ii [A]																						
	Ig [A]	tg [s]																					
DIFFERENZIALE	TIPO	CLASSE																					
	Idn [A]	tdn [ms]																					
CONTATTORE	TIPO	CLASSE																					
TELERUTTORE	BOBINA [V]	N. POLI	In [A]																				
TERMICO	TIPO	Irth [A]																					
FUSIBILE	N. POLI	In [A]																					
ALTRE APP.	TIPO	MODELLO																					
CONDUTTURA	TIPO ISOLAMENTO	POSA	EPR	13		EPR	13		EPR	13													
	SEZIONE FASE-N-PE/PEN [mmq]		1x2,5	1x2,5	1x2,5	1x2,5	1x2,5	1x2,5	1x2,5	1x2,5	1x2,5												
	Ib [A]	Iz [A]	0,7	25,9		0,7	25,9		0,7	25,9													
	Un [V]	P [kW]	230	0,15		230	0,15		230	0,15													
FONDO LINEA	Icc min [kA]	Icc max [kA]	0,1	0,2		0,1	0,2		0,1	0,2													
	LUNGHEZZA [m]	dV TOTALE [%]	70	1,3		70	1,3		70	1,3													
NOTE			FTG18OM16-0,6/1kV B2ca-s1a,d1,a1			FTG18OM16-0,6/1kV B2ca-s1a,d1,a1			FTG18OM16-0,6/1kV B2ca-s1a,d1,a1														

CLIENTE	PROGETTO -	FILE	2021.12.08 ginecologia progetto_r4_[Q07]_[QE-2B].dwg
	ARCHIVIO -	DATA 14/09/2021	REVISIONE R0.0
	DISEGNATORE -	PAGINA 4	SEGUE
IMPIANTO		TAVOLA	

Schneider Electric

RIF. QUADRO [QK]	1	2	3	4	5	6	7	8	9

COMMITTENTE:

COMMESSA:

QUADRO:

QUADRO CUCINA

CARATTERISTICHE QUADRO

IMPIANTO A MONTE
[QP-2B N]

TENSIONE [V]	400	FREQ. [Hz]	50
CORRENTE NOM. DEL QUADRO [A]			
Icc PRES. SUL QUADRO [kA]			1,2
SISTEMA DI NEUTRO			TNS
DIMENSIONAMENTO SBARRE In [A] Icc [kA]			
CARPENTERIA			METALLICA
CLASSE DI ISOLAMENTO			IP

NORMATIVA DI RIFERIMENTO

INTERRUTTORI SCATOLATI	[X]	CEI EN 60947-2
INTERRUTTORI MODULARI	[ ]	CEI EN 60947-2
	[ ]	CEI EN 60898
CARPENTERIA	[X]	CEI EN 61439-2
	[ ]	CEI 23-48 - CEI EN 60670-1 CEI 23-49 - CEI EN 60670-24 CEI 23-51

CLIENTE	PROGETTO -	FILE 2021.12.08 ginecologia progetto_r4_[Q05]_[QK].dwg	
	ARCHIVIO -	DATA 14/09/2021	REVISIONE R0.0
	DISEGNATORE -	PAGINA 1	SEGUE
IMPIANTO		TAVOLA	

NOTE BASE

Per la corretta interpretazione dei disegni e degli impianti e' necessaria una lettura congiunta di tutti gli elaborati di progetto.
Le caratteristiche tecniche indicate sul disegno sono le minime richieste.
Le cadute di tensione indicate sono quelle complessive a partire dagli attacchi BT dei trasformatori / arrivo linea.
Le correnti indicate per l'alimentazione agli UPS , tengono conto dell'assorbimento con batterie in carica a fondo.
Il presente progetto ¶ redatto secondo le seguenti norme di riferimento

- CEI 64-8
- CEI 0-21

Descrizione dispositivi Micrologic

- Micrologic 2x protezione: LI
- Micrologic 5x protezione: LSI
- Micrologic 6x protezione: LSIG
- Micrologic 7x protezione: LSIV

- Micrologic E - misura: I, V, P, E, PF
- Micrologic H - misura: I, V, P, E, f, cos phi, armoniche, THD

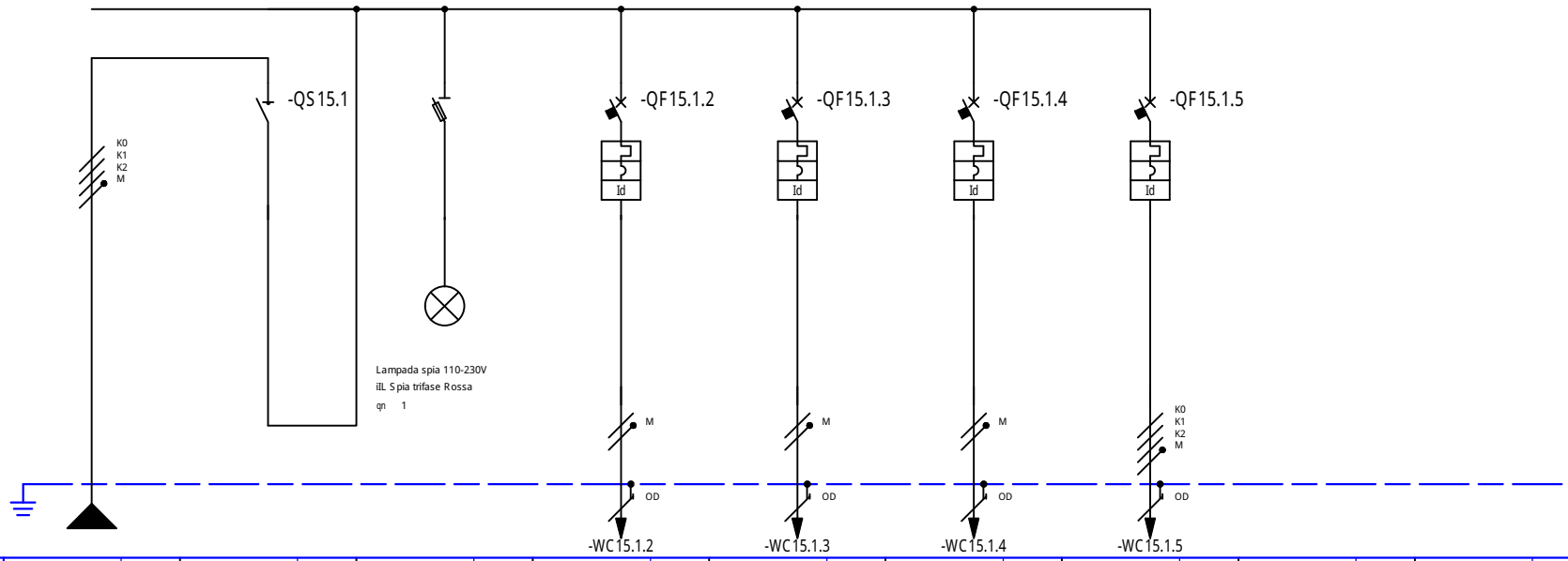

* Selettività

** Filiazione (valore in kA)

NUMERAZIONE MORSETTI

NUMERAZIONE CIRCUITO		DISTRIBUZIONE			L1L2L3NPE	1		L1L2L3N	2		L1L2L3NPE	3		L1NPE	4		L2NPE	5		L3NPE	6		L1L2L3NPE								
DESCRIZIONE CIRCUITO			Gen. Cucina			Gen. Cucina			Presenza Rete			FN01 PRESE			FN02 PRESE			FN03 PRESE			FN04 PIANO INDUZIONE										
TIPO APPARECCHIO						iSW			STI 3P+N Fus NFC (10,3x38)			iC40 a			iC40 a			iC40 a			iC40 a										
INTERRUTTORE	Icu [kA] / Icn [A]											6			6			6			6										
Icu - CEI EN 60947-2	N. POLI	In [A]						40				1P+N		16	1P+N		16	1P+N		16	3P+N		16								
Icn - CEI EN 60898-1	CURVA/SGANCIATORE											C			C			C			C										
	Ir [A]	tr [s]										16			16			16			16										
	Isd [A]	tsd [s]										160			160			160			160										
	Ii [A]																														
	Ig [A]	tg [s]																													
DIFFERENZIALE	TIPO	CLASSE										Vigi		A	Vigi		A	Vigi		A	Vigi		AC								
	Idn [A]	tdn [ms]										0,03		Istantaneo	0,03		Istantaneo	0,03		Istantaneo	0,03		Istantaneo								
CONTATTORE	TIPO	CLASSE																													
TELERUTTORE	BOBINA [V]	N. POLI	In [A]																												
TERMICO	TIPO	Irth [A]																													
FUSIBILE	N. POLI	In [A]																													
ALTRE APP.	TIPO	MODELLO																													
CONDUTTURA	TIPO ISOLAMENTO	POSA	EPR		13				EPR			EPR		13	EPR		13	EPR		13	EPR		13								
	SEZIONE FASE-N-PE/PEN [mmq]		1x6	1x6	1x6							1x2,5	1x2,5	1x2,5	1x2,5	1x2,5	1x2,5	1x2,5	1x2,5	1x2,5	1x1,5	1x1,5	1x1,5								
	Ib [A]	Iz [A]	13,7		54				0			14,5		36	14,5		36	14,5		36	12,8		23								
	Un [V]	P [kW]	400		8,5			8,5	400		0	230		3	230		3	230		3	400		8								
FONDO LINEA	Icc min [kA]	Icc max [kA]	0,3		1,2							0,2		0,4	0,2		0,4	0,2		0,4	0,2		1,1								
	LUNGHEZZA [m]	dV TOTALE [%]	55		1,8							15		3,4	15		3,4	15		3,4	1		1,9								
NOTE			FG16OM16-0,6/1 kV Cca-s1b,d1,a1									FG16OM16-0,6/1 kV Cca-s1b,d1,a1			FG16OM16-0,6/1 kV Cca-s1b,d1,a1			FG16OM16-0,6/1 kV Cca-s1b,d1,a1			FG16OM16-0,6/1 kV Cca-s1b,d1,a1												

CLIENTE	PROGETTO -	FILE	2021.12.08 ginecologia progetto_r4_[Q05]_[QK].dwg
	ARCHIVIO -	DATA 14/09/2021	REVISIONE R0.0
	DISEGNATORE -	PAGINA 3	SEGUE
IMPIANTO		TAVOLA	

COMMITTENTE:

COMMESSA:

QUADRO:TIPICO DEGENZA

QE.D TL01 TL02 FM

CARATTERISTICHE QUADRO

IMPIANTO A MONTE
[QP-2A P]

TENSIONE [V]	400	FREQ. [Hz]	50
CORRENTE NOM. DEL QUADRO [A]			
Icc PRES. SUL QUADRO [kA]			2,4
SISTEMA DI NEUTRO			TNS
DIMENSIONAMENTO SBARRE In [A]		Icc [kA]	
CARPENTERIA			METALLICA
CLASSE DI ISOLAMENTO			IP

NORMATIVA DI RIFERIMENTO

INTERRUTTORI SCATOLATI	[X]	CEI EN 60947-2
INTERRUTTORI MODULARI	[ ]	CEI EN 60947-2
	[ ]	CEI EN 60898
CARPENTERIA	[X]	CEI EN 61439-2
	[ ]	CEI 23-48 - CEI EN 60670-1 CEI 23-49 - CEI EN 60670-24 CEI 23-51

CLIENTE	PROGETTO -	FILE 2021.12.08 ginecologia progetto_r4_[QE.D].dwg	
	ARCHIVIO -	DATA 14/09/2021	REVISIONE R0.0
	DISEGNATORE -	PAGINA 1	SEGUE
IMPIANTO		TAVOLA	

NOTE BASE

Per la corretta interpretazione dei disegni e degli impianti e' necessaria una lettura congiunta di tutti gli elaborati di progetto.
Le caratteristiche tecniche indicate sul disegno sono le minime richieste.
Le cadute di tensione indicate sono quelle complessive a partire dagli attacchi BT dei trasformatori / arrivo linea.
Le correnti indicate per l'alimentazione agli UPS , tengono conto dell'assorbimento con batterie in carica a fondo.
Il presente progetto ¶ redatto secondo le seguenti norme di riferimento

- CEI 64-8
- CEI 0-21

Descrizione dispositivi Micrologic

- Micrologic 2x protezione: LI
- Micrologic 5x protezione: LSI
- Micrologic 6x protezione: LSIG
- Micrologic 7x protezione: LSIV

- Micrologic E - misura: I, V, P, E, PF
- Micrologic H - misura: I, V, P, E, f, cos phi, armoniche, THD

RIF. QUADRO	[QE.D]	1	2	3	4	5	6	7	8	9

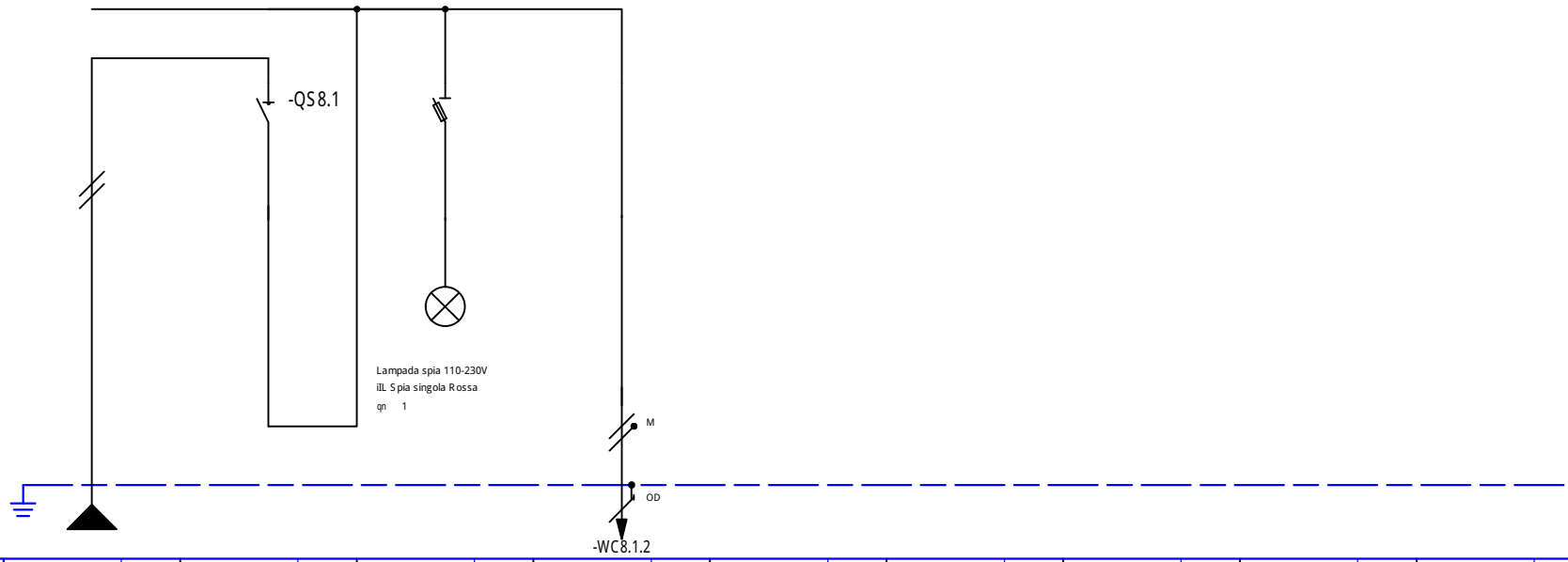

* Selettivit¯
** Filiazione (valore in kA)

NUMERAZIONE MORSETTI

NUMERAZIONE CIRCUITO		DISTRIBUZIONE		L2NPE	1	L2N	2	L2NPE	3	L2NPE													
DESCRIZIONE CIRCUITO			QE.D Linea TL1		QE.D Linea TL1		Presenza Rete		QE.D TL1 Testa Letto 1														
TIPO APPARECCHIO					iSW		SBI 1P Fus NFC (22x58)																
INTERRUTTORE	Icu [kA] / Icn [A]																						
Icu - CEI EN 60947-2	N. POLI	In [A]				20																	
Icn - CEI EN 60898-1	CURVA/SGANCIATORE																						
	Ir [A]	tr [s]																					
	Isd [A]	tsd [s]																					
	Ii [A]																						
	Ig [A]	tg [s]																					
DIFFERENZIALE	TIPO	CLASSE																					
	Idn [A]	tdn [ms]																					
CONTATTORE	TIPO	CLASSE																					
TELERUTTORE	BOBINA [V]	N. POLI	In [A]																				
TERMICO	TIPO	Irth [A]																					
FUSIBILE	N. POLI	In [A]																					
ALTRE APP.	TIPO	MODELLO																					
CONDUTTURA	TIPO ISOLAMENTO	POSA	EPR	13			EPR		EPR	13													
	SEZIONE FASE-N-PE/PEN [mmq]		1x6	1x6 1x6					1x1,5	1x1,5 1x1,5													
	Ib [A]	Iz [A]	0	45,4			0		0	26													
	Un [V]	P [kW]	230				230	0	230														
FONDO LINEA	Icc min [kA]	Icc max [kA]	0,5	1,2					0,5	1,1													
	LUNGHEZZA [m]	dV TOTALE [%]	20	0,8					1	0,8													
NOTE			FG16OM16-0,6/1 kV Cca-s1b,d1,a1						FG16OM16-0,6/1 kV Cca-s1b,d1,a1														

CLIENTE	PROGETTO -	FILE	2021.12.08 ginecologia progetto_r4_[QE.D].dwg
	ARCHIVIO -	DATA 14/09/2021	REVISIONE R0.0
	DISEGNATORE -	PAGINA 3	SEGUE
IMPIANTO		TAVOLA	

RIF. QUADRO	[QE.D]	1	2	3	4	5	6	7	8	9

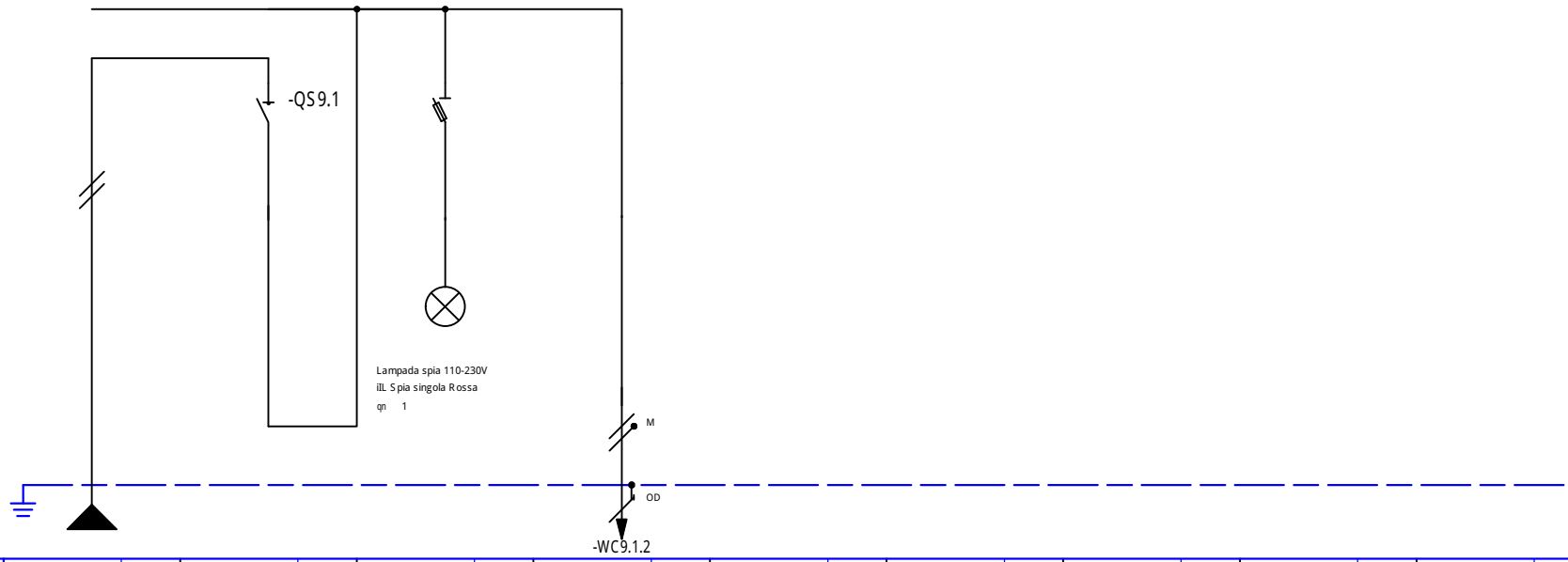

* Selettivit¯
** Filiazione (valore in kA)

NUMERAZIONE MORSETTI

NUMERAZIONE CIRCUITO		DISTRIBUZIONE		L3NPE	1	L3N	2	L3NPE	3	L3NPE													
DESCRIZIONE CIRCUITO			QE.D Linea TL1		QE.D Linea TL1		Presenza Rete		QE.D TL2 Testa Letto 2														
TIPO APPARECCHIO					iSW		SBI 1P Fus NFC (22x58)																
INTERRUTTORE	Icu [kA] / Icn [A]																						
Icu - CEI EN 60947-2	N. POLI	In [A]				20																	
Icn - CEI EN 60898-1	CURVA/SGANCIATORE																						
	Ir [A]	tr [s]																					
	Isd [A]	tsd [s]																					
	Ii [A]																						
	Ig [A]	tg [s]																					
DIFFERENZIALE	TIPO	CLASSE																					
	Idn [A]	tdn [ms]																					
CONTATTORE	TIPO	CLASSE																					
TELERUTTORE	BOBINA [V]	N. POLI / In [A]																					
TERMICO	TIPO	Irth [A]																					
FUSIBILE	N. POLI	In [A]																					
ALTRE APP.	TIPO	MODELLO																					
CONDUTTURA	TIPO ISOLAMENTO	POSA	EPR	13			EPR		EPR	13													
	SEZIONE FASE-N-PE/PEN [mmq]		1x6	1x6 / 1x6					1x1,5	1x1,5 / 1x1,5													
	Ib [A]	Iz [A]	0	45,4			0		0	26													
	Un [V]	P [kW]	230				230	0	230														
FONDO LINEA	Icc min [kA]	Icc max [kA]	0,3	0,8					0,3	0,7													
	LUNGHEZZA [m]	dV TOTALE [%]	40	0,8					1	0,8													
NOTE			FG16OM16-0,6/1 kV Cca-s1b,d1,a1						FG16OM16-0,6/1 kV Cca-s1b,d1,a1														

CLIENTE	PROGETTO -	FILE	2021.12.08 ginecologia progetto_r4_[QE.D]_001.dwg
	ARCHIVIO -	DATA 14/09/2021	REVISIONE R0.0
	DISEGNATORE -	PAGINA 4	SEGUE
IMPIANTO		TAVOLA	Schneider Electric

RIF. QUADRO	[QE.D]	1	2	3	4	5	6	7	8	9

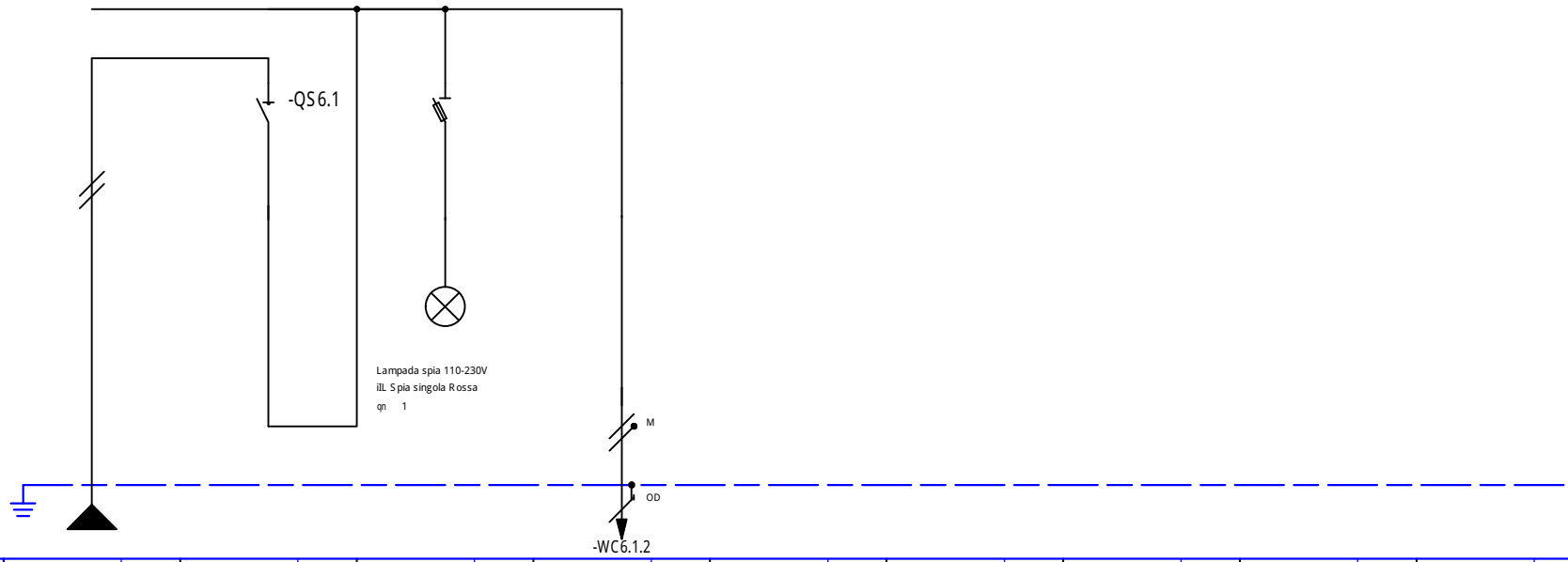

* Selettivit¯
** Filiazione (valore in kA)

NUMERAZIONE MORSETTI

NUMERAZIONE CIRCUITO		DISTRIBUZIONE		L2NPE	1	L2N	2	L2NPE	3	L2NPE													
DESCRIZIONE CIRCUITO			QE.D Linea FM		QE.D Linea FM		Presenza Rete		QE.D FM														
TIPO APPARECCHIO					iSW		SBI 1P Fus NFC (22x58)																
INTERRUTTORE	Icu [kA] / Icn [A]																						
Icu - CEI EN 60947-2	N. POLI	In [A]				20																	
Icn - CEI EN 60898-1	CURVA/SGANCIATORE																						
	Ir [A]	tr [s]																					
	Isd [A]	tsd [s]																					
	Ii [A]																						
	Ig [A]	tg [s]																					
DIFFERENZIALE	TIPO	CLASSE																					
	Idn [A]	tdn [ms]																					
CONTATTORE	TIPO	CLASSE																					
TELERUTTORE	BOBINA [V]	N. POLI	In [A]																				
TERMICO	TIPO	Irth [A]																					
FUSIBILE	N. POLI	In [A]																					
ALTRE APP.	TIPO	MODELLO																					
CONDUTTURA	TIPO ISOLAMENTO	POSA	EPR	13			EPR		EPR	13													
	SEZIONE FASE-N-PE/PEN [mmq]		1x6	1x6 1x6					1x1,5	1x1,5 1x1,5													
	Ib [A]	Iz [A]	0	45,4			0		0	26													
	Un [V]	P [kW]	230				230	0	230														
FONDO LINEA	Icc min [kA]	Icc max [kA]	0,4	0,9					0,4	0,8													
	LUNGHEZZA [m]	dV TOTALE [%]	30	0,6					1	0,6													
NOTE			FG16OM16-0,6/1 kV Cca-s1b,d1,a1						FG16OM16-0,6/1 kV Cca-s1b,d1,a1														

CLIENTE	PROGETTO -	FILE	2021.12.08 ginecologia progetto_r4_[QE.D]_002.dwg
	ARCHIVIO -	DATA 14/09/2021	REVISIONE R0.0
	DISEGNATORE -	PAGINA 5	SEGUE
IMPIANTO		TAVOLA	

Schneider Electric

RIF. QUADRO	1	2	3	4	5	6	7	8	9

COMMITTENTE:

COMMESSA:

QUADRO:

CARATTERISTICHE QUADRO

IMPIANTO A MONTE			
TENSIONE [V]	400	FREQ. [Hz]	50
CORRENTE NOM. DEL QUADRO [A]			
Icc PRES. SUL QUADRO [kA]			
SISTEMA DI NEUTRO			TN-S
DIMENSIONAMENTO SBARRE In [A]		Icc [kA]	
CARPENTERIA			METALLICA
CLASSE DI ISOLAMENTO			IP

NORMATIVA DI RIFERIMENTO

INTERRUTTORI SCATOLATI	[X]	CEI EN 60947-2
INTERRUTTORI MODULARI	[ ]	CEI EN 60947-2
	[ ]	CEI EN 60898
CARPENTERIA	[X]	CEI EN 61439-2
	[ ]	CEI 23-48 - CEI EN 60670-1 CEI 23-49 - CEI EN 60670-24 CEI 23-51

CLIENTE	PROGETTO	FILE	2021.11.02 ginecologia progetto_r3_[].dwg
	ARCHIVIO	DATA 00/00/0000	REVISIONE R0.0
	DISEGNATORE	PAGINA 1	SEGUE 2
IMPIANTO		TAVOLA	

LEGENDA KNX

Costruzione del Simbolo

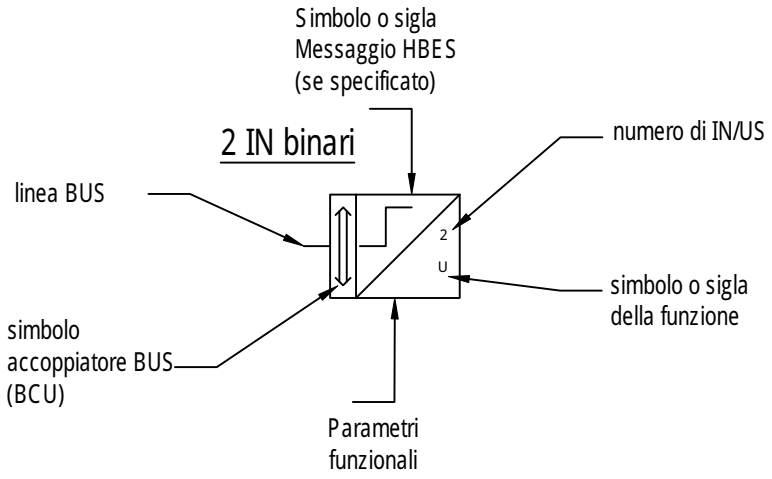

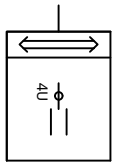

Posizione ruotata
90 gradi per Schema

LEGENDA
Dove necessario sono introdotte le seguenti Abbreviazioni:

- IN ingresso
- US uscita
- Bin binario
- Anl analogico
- Pls pulsante
- Int interruttore
- Tap tapparelle
- Dim dimmer

KNX Secure

Simboli composti

Attuatore riscaldamento da incasso + 3 ingressi

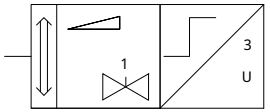

Rif. CEI 205-14 - Guida alla progettazione, installazione e collaudo degli impianti HBES

CLIENTE	PROGETTO	FILE	x.dwg
	ARCHIVIO	DATA 00/00/0000	REVISIONE R0.0
	DISEGNATORE	PAGINA 2	SEGUE 3
IMPIANTO		TAVOLA	Schneider Electric

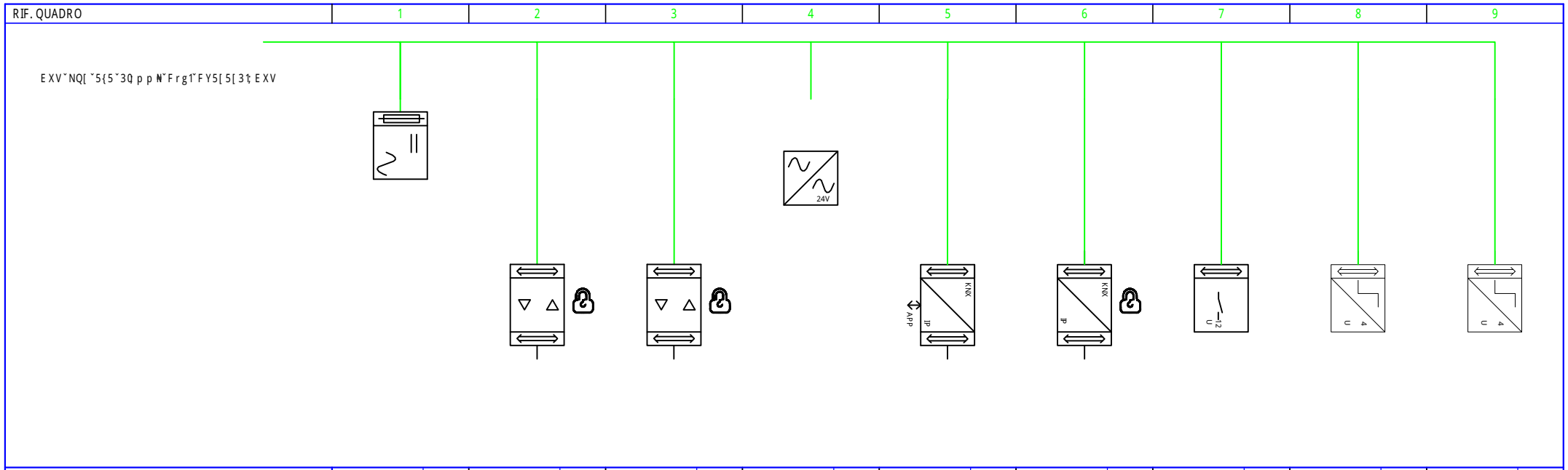

DESCRIZIONE CIRCUITO	KNX GINEC./OSTETR.	Accop. Area Ginec.	Accop. Area Ostetr.	Alimen. SpaceLink	Gateway IP SpaceLink	Interfaccia Dati	UD Imp. Clima ON/OFF comm. E/I	ID impianto clima Allarmi PC1/PC2 Allarmi Pompa 01/02	ID impianto clima Allarmi Flusso PC1 / PC2
CODICE DISPOSITIVO	MTN6513-1202	MTN6500-0101	MTN6500-0101	MTN663529	LSS100200	MTN6502-0105	MTN648493	MTN670804	MTN670804
INDIRIZZO	0.0.-	1.0.0	2.0.0	*	0.0.1	0.0.2	0.0.3	0.0.4	0.0.6
POSIZIONAMENTO	[QBMS]	[QBMS]	[QBMS]	[QBMS]	[QBMS]	[QBMS]	[QTC]	[QTC]	[QTC]
NOTE									

CLIENTE	PROGETTO	FILE	2021.11.02 ginecologia progetto_r3_[].dwg
	ARCHIVIO	DATA 00/00/0000	REVISIONE R0.0
	DISEGNATORE	PAGINA 3	SEGUE 4
IMPIANTO		TAVOLA	

RIF. QUADRO	1	2	3	4	5	6	7	8	9

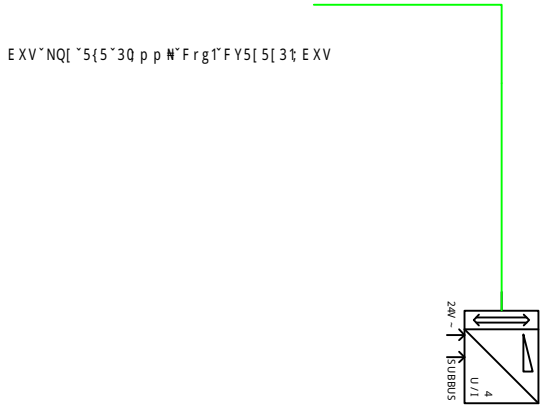

DESCRIZIONE CIRCUITO	IA sonde T acqua C/F								
CODICE DISPOSITIVO	MTN682191								
INDIRIZZO	0.0.5								
POSIZIONAMENTO	[QBMS]								
NOTE									

CLIENTE	PROGETTO	FILE	2021.11.02 ginecologia progetto_r3_[].dwg
	ARCHIVIO	DATA 00/00/0000	REVISIONE R0.0
	DISEGNATORE	PAGINA 4	SEGUE 5
IMPIANTO		TAVOLA	

RIF. QUADRO	1	2	3	4	5	6	7	8	9

COMMITTENTE:

COMMESSA:

QUADRO:

CARATTERISTICHE QUADRO

IMPIANTO A MONTE			
TENSIONE [V]	400	FREQ. [Hz]	50
CORRENTE NOM. DEL QUADRO [A]			
Icc PRES. SUL QUADRO [kA]			
SISTEMA DI NEUTRO			TN-S
DIMENSIONAMENTO SBARRE In [A]		Icc [kA]	
CARPENTERIA			METALLICA
CLASSE DI ISOLAMENTO			IP

NORMATIVA DI RIFERIMENTO

INTERRUTTORI SCATOLATI	[X]	CEI EN 60947-2
INTERRUTTORI MODULARI	[ ]	CEI EN 60947-2
	[ ]	CEI EN 60898
CARPENTERIA	[X]	CEI EN 61439-2
	[ ]	CEI 23-48 - CEI EN 60670-1 CEI 23-49 - CEI EN 60670-24 CEI 23-51

CLIENTE	PROGETTO	FILE	2021.11.02 ginecologia progetto_r3_[1].dwg
	ARCHIVIO	DATA 00/00/0000	REVISIONE R0.0
	DISEGNATORE	PAGINA 20	SEGUE 21
IMPIANTO		TAVOLA	

RIF. QUADRO	1	2	3	4	5	6	7	8	9

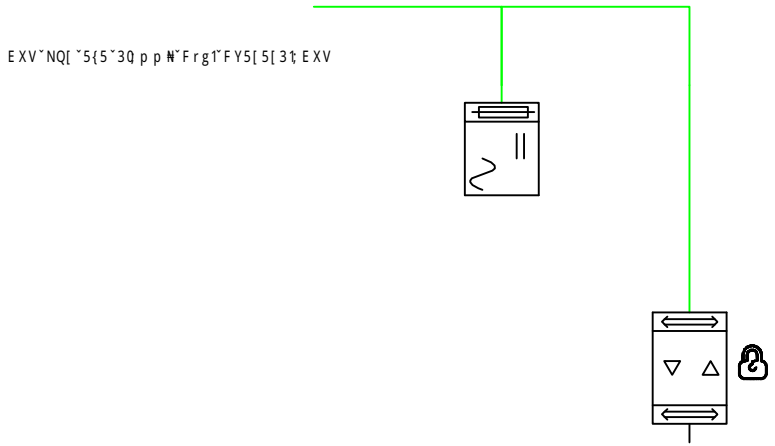

	1	2	3	4	5	6	7	8	9
DESCRIZIONE CIRCUITO	Alim. Area Ginec.	Accop. Area Ginec.							
CODICE DISPOSITIVO	MTN6513-1202	MTN6500-0101							
INDIRIZZO	1.0.-	1.2.0							
POSIZIONAMENTO	[QBMS]	[QBMS]							
NOTE									

CLIENTE	PROGETTO	FILE	2021.11.02 ginecologia progetto_r3_[1].dwg
	ARCHIVIO	DATA 00/00/0000	REVISIONE R0.0
	DISEGNATORE	PAGINA 22	SEGUE 23
IMPIANTO		TAVOLA	

RIF. QUADRO	1	2	3	4	5	6	7	8	9

COMMITTENTE:

COMMESSA:

QUADRO:

CARATTERISTICHE QUADRO

IMPIANTO A MONTE

TENSIONE [V]	400	FREQ. [Hz]	50
CORRENTE NOM. DEL QUADRO [A]			
Icc PRES. SUL QUADRO [kA]			
SISTEMA DI NEUTRO			TN-S
DIMENSIONAMENTO SBARRE In [A]		Icc [kA]	
CARPENTERIA			METALLICA
CLASSE DI ISOLAMENTO			IP

NORMATIVA DI RIFERIMENTO

INTERRUTTORI SCATOLATI	[X]	CEI EN 60947-2
INTERRUTTORI MODULARI	[ ]	CEI EN 60947-2
	[ ]	CEI EN 60898
CARPENTERIA	[X]	CEI EN 61439-2
	[ ]	CEI 23-48 - CEI EN 60670-1 CEI 23-49 - CEI EN 60670-24 CEI 23-51

CLIENTE	PROGETTO	FILE	2021.11.02 ginecologia progetto_r3_[1_2].dwg
	ARCHIVIO	DATA 00/00/0000	REVISIONE R0.0
	DISEGNATORE	PAGINA 30	SEGUE 31
IMPIANTO		TAVOLA	

RIF. QUADRO	1	2	3	4	5	6	7	8	9

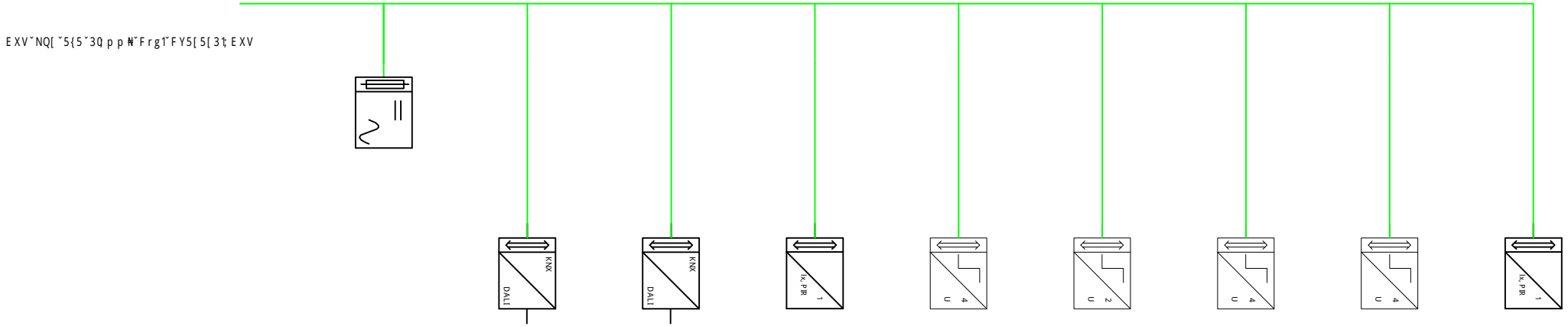

DESCRIZIONE CIRCUITO	Alim. BUS Ginec.	GATEWAY DALI ILLUMINAZIONE	GATEWAY DALI ILLUMINAZIONE	DEGENZA 5/6 - filtro sensore PRESENZA	DEG. 5 - BAGNO 5/6 2 puls. basculante	DEGENZA 6 1 puls. basculante	MEDICO DI GUARDIA 2 puls. basculante	BAGNO MED. GUARDIA 2 puls. basculante	DEGENZA 7/8 - filtro sensore PRESENZA
CODICE DISPOSITIVO	MTN6513-1202	MTN6725-0101	MTN6725-0101	MTN630419	MTN670804	MTN670802	MTN670804	MTN670804	MTN630419
INDIRIZZO	1.2.-	1.2.3	1.2.20	1.2.8	1.2.9	1.2.10	1.2.11	1.2.1	1.2.2
POSIZIONAMENTO	[QBMS]	[QBMS]	[QBMS]						
NOTE									

CLIENTE	PROGETTO	FILE	2021.11.02 ginecologia progetto_r3_[1_2].dwg
	ARCHIVIO	DATA 00/00/0000	REVISIONE R0.0
	DISEGNATORE	PAGINA 32	SEGUE 33
IMPIANTO		TAVOLA	

RIF. QUADRO	1	2	3	4	5	6	7	8	9

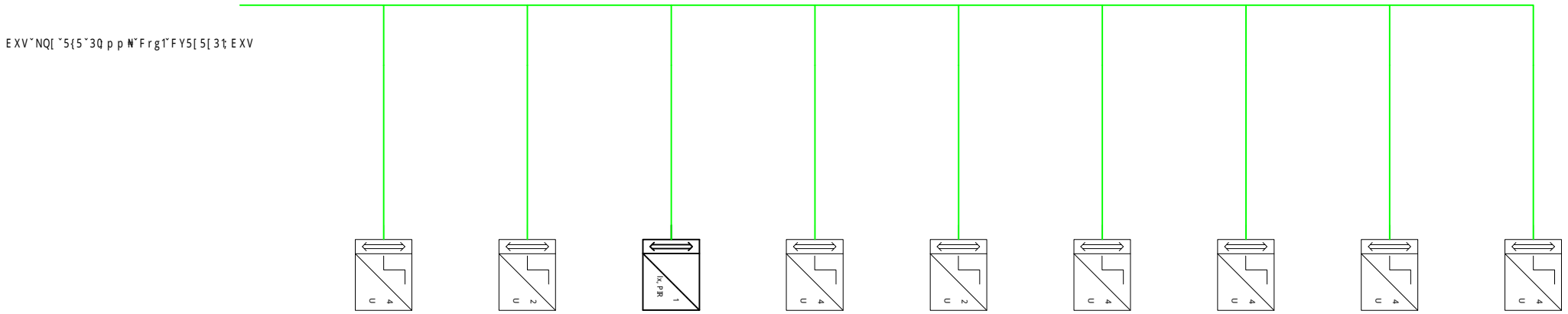

DESCRIZIONE CIRCUITO	DEG. 7 - BAGNO 7/8 2 puls. basculante	DEGENZA 8 1 puls. basculante	DEG. 9/10 - filtro sensore PRESENZA	DEG. 9 - BAGNO 9/10 2 puls. basculante	DEGENZA 10 1 puls. basculante	DEP. PULITO / SPORCO 2 puls. basculante	CUCINA 2 puls. basculante	GUARDIOLA 2 puls. basculante	CORRIDOI 2 puls. basculante
CODICE DISPOSITIVO	MTN670804	MTN670802	MTN630419	MTN670804	MTN670802	MTN670804	MTN670804	MTN670804	MTN670804
INDIRIZZO	1.2.4	1.2.5	1.2.6	1.2.7	1.2.12	1.2.13	1.2.14	1.2.15	1.2.16
POSIZIONAMENTO									
NOTE									

CLIENTE	PROGETTO	FILE	2021.11.02 ginecologia progetto_r3_[1_2].dwg
	ARCHIVIO	DATA 00/00/0000	REVISIONE R0.0
	DISEGNATORE	PAGINA 33	SEGUE 34
IMPIANTO		TAVOLA	

RIF. QUADRO	1	2	3	4	5	6	7	8	9

E X V ˜ N Q [˜ 5 { 5 ˜ 3 Q p p ™ ˜ F r g 1 ˜ F Y 5 [5 [3 1 ; E X V

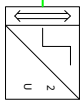

DESCRIZIONE CIRCUITO	ARCHIVIO 1 puls. basculante								
CODICE DISPOSITIVO	MTN670802								
INDIRIZZO	1.2.17								
POSIZIONAMENTO									
NOTE									

CLIENTE	PROGETTO	FILE	2021.11.02 ginecologia progetto_r3_[1_2].dwg
	ARCHIVIO	DATA 00/00/0000	REVISIONE R0.0
	DISEGNATORE	PAGINA 34	SEGUE 35
IMPIANTO		TAVOLA	

RIF. QUADRO	1	2	3	4	5	6	7	8	9

COMMITTENTE:

COMMESSA:

QUADRO:

CARATTERISTICHE QUADRO

IMPIANTO A MONTE

TENSIONE [V]	400	FREQ. [Hz]	50
CORRENTE NOM. DEL QUADRO [A]			
Icc PRES. SUL QUADRO [kA]			
SISTEMA DI NEUTRO			TN-S
DIMENSIONAMENTO SBARRE In [A]		Icc [kA]	
CARPENTERIA			METALLICA
CLASSE DI ISOLAMENTO			IP

NORMATIVA DI RIFERIMENTO

INTERRUTTORI SCATOLATI	[X]	CEI EN 60947-2
INTERRUTTORI MODULARI	[ ]	CEI EN 60947-2
	[ ]	CEI EN 60898
CARPENTERIA	[X]	CEI EN 61439-2
	[ ]	CEI 23-48 - CEI EN 60670-1 CEI 23-49 - CEI EN 60670-24 CEI 23-51

CLIENTE	PROGETTO	FILE	2021.11.02 ginecologia progetto_r3_[2].dwg
	ARCHIVIO	DATA 00/00/0000	REVISIONE R0.0
	DISEGNATORE	PAGINA 59	SEGUE 60
IMPIANTO		TAVOLA	

RIF. QUADRO	1	2	3	4	5	6	7	8	9

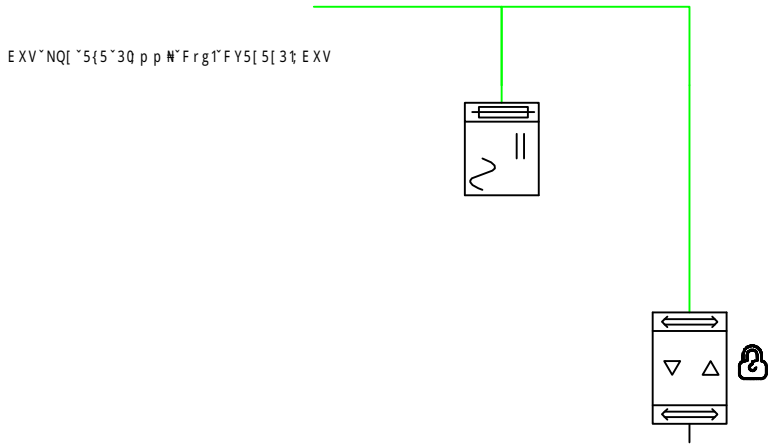

	1	2	3	4	5	6	7	8	9
DESCRIZIONE CIRCUITO	Alim. Area Ostetr.	Accop. Area Ostetr.							
CODICE DISPOSITIVO	MTN6513-1202	MTN6500-0101							
INDIRIZZO	2.0.-	2.1.0							
POSIZIONAMENTO	[QBMS]	[QBMS]							
NOTE									

CLIENTE	PROGETTO	FILE	2021.11.02 ginecologia progetto_r3_[2].dwg
	ARCHIVIO	DATA 00/00/0000	REVISIONE R0.0
	DISEGNATORE	PAGINA 61	SEGUE 62
IMPIANTO		TAVOLA	

RIF. QUADRO	1	2	3	4	5	6	7	8	9

COMMITTENTE:

COMMESSA:

QUADRO:

CARATTERISTICHE QUADRO

IMPIANTO A MONTE			
TENSIONE [V]	400	FREQ. [Hz]	50
CORRENTE NOM. DEL QUADRO [A]			
Icc PRES. SUL QUADRO [kA]			
SISTEMA DI NEUTRO			TN-S
DIMENSIONAMENTO SBARRE In [A]		Icc [kA]	
CARPENTERIA			METALLICA
CLASSE DI ISOLAMENTO			IP

NORMATIVA DI RIFERIMENTO

INTERRUTTORI SCATOLATI	[X]	CEI EN 60947-2
INTERRUTTORI MODULARI	[ ]	CEI EN 60947-2
	[ ]	CEI EN 60898
CARPENTERIA	[X]	CEI EN 61439-2
	[ ]	CEI 23-48 - CEI EN 60670-1 CEI 23-49 - CEI EN 60670-24 CEI 23-51

CLIENTE	PROGETTO	FILE	2021.11.02 ginecologia progetto_r3_[2_1].dwg
	ARCHIVIO	DATA 00/00/0000	REVISIONE R0.0
	DISEGNATORE	PAGINA 69	SEGUE 70
IMPIANTO		TAVOLA	

RIF. QUADRO	1	2	3	4	5	6	7	8	9

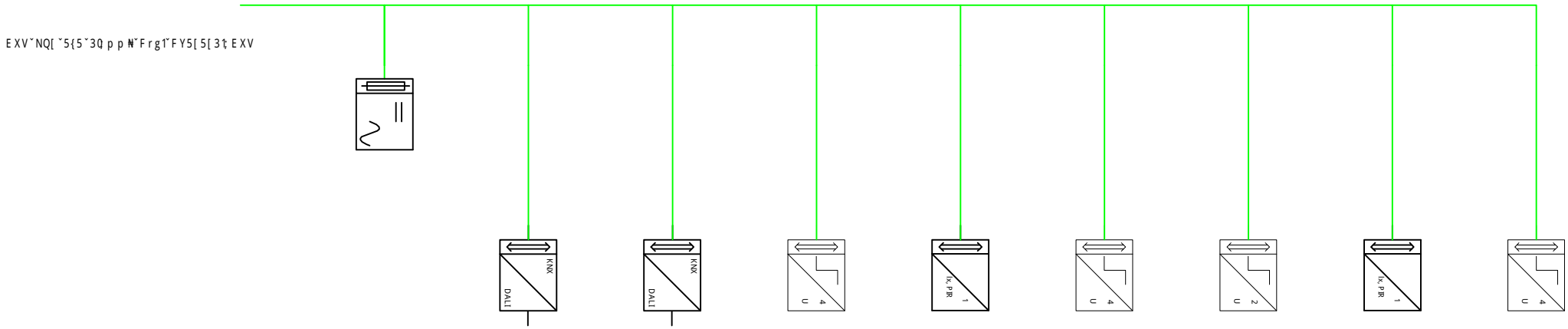

DESCRIZIONE CIRCUITO	Alim. BUS Ostetr.	GATEWAY DALI ILLUMINAZIONE	GATEWAY DALI ILLUMINAZIONE	SALA VISITE 2 puls. basculante	DEGENZA 1 - filtro sensore PRESENZA	DEGENZA 1 2 puls. basculante	AMBULATORIO 1 puls. basculante	DEGENZA 2 - filtro sensore PRESENZA	DEGENZA 2 2 puls. basculante
CODICE DISPOSITIVO	MTN6513-1202	MTN6725-0101	MTN6725-0101	MTN670804	MTN630419	MTN670804	MTN670802	MTN630419	MTN670804
INDIRIZZO	2.1.-	2.1.3	2.1.20	2.1.2	2.1.5	2.1.4	2.1.1	2.1.7	2.1.6
POSIZIONAMENTO	[QBMS]	[QBMS]	[QBMS]						
NOTE									

CLIENTE	PROGETTO	FILE	2021.11.02 ginecologia progetto_r3_[2_1].dwg
	ARCHIVIO	DATA 00/00/0000	REVISIONE R0.0
	DISEGNATORE	PAGINA 71	SEGUE 72
IMPIANTO		TAVOLA	

RIF. QUADRO	1	2	3	4	5	6	7	8	9

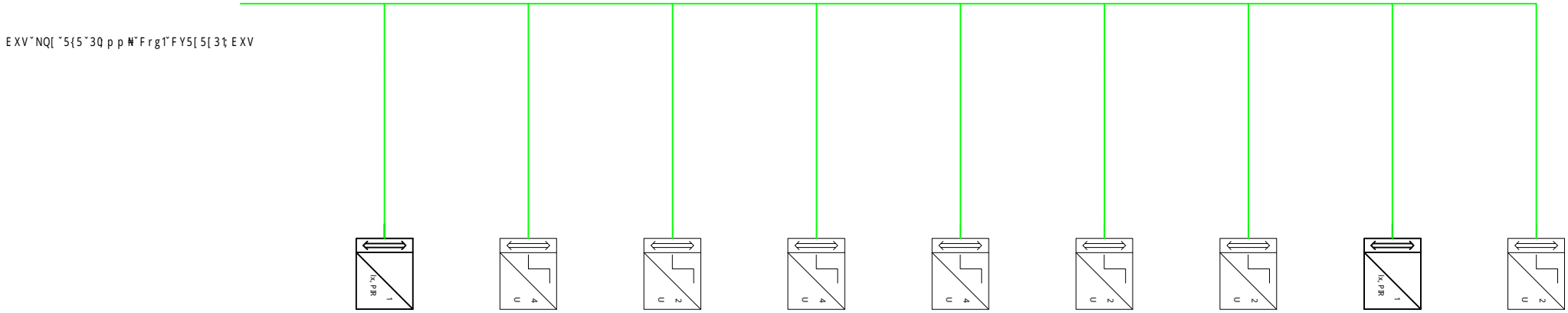

DESCRIZIONE CIRCUITO	DEGENZA 3/4 - filtro sensore PRESENZA	DEG. 3 - BAGNO 3/4 2 puls. basculante	DEGENZA 4 1 puls. basculante	BAGNO ASSISTITO 2 pulsanti	AMB. 1 PEDIATRIA 2 puls. basculante	AMB. 2 PEDIATRIA 1 puls. basculante	AMB. 3 PEDIATRIA 1 puls. basculante	DISIMPEGNO PEDIATRIA sensore PRESENZA	VUOTATOIO 1 puls. basculante
CODICE DISPOSITIVO	MTN630419	MTN670804	MTN670802	MTN670804	MTN670804	MTN670802	MTN670802	MTN630419	MTN670802
INDIRIZZO	2.1.8	2.1.9	2.1.10	2.1.11	2.1.12	2.1.13	2.1.14	2.1.15	2.1.16
POSIZIONAMENTO									
NOTE									

CLIENTE	PROGETTO	FILE	2021.11.02 ginecologia progetto_r3_[2_1].dwg
	ARCHIVIO	DATA 00/00/0000	REVISIONE R0.0
	DISEGNATORE	PAGINA 72	SEGUE 73
IMPIANTO		TAVOLA	

RIF. QUADRO	1	2	3	4	5	6	7	8	9

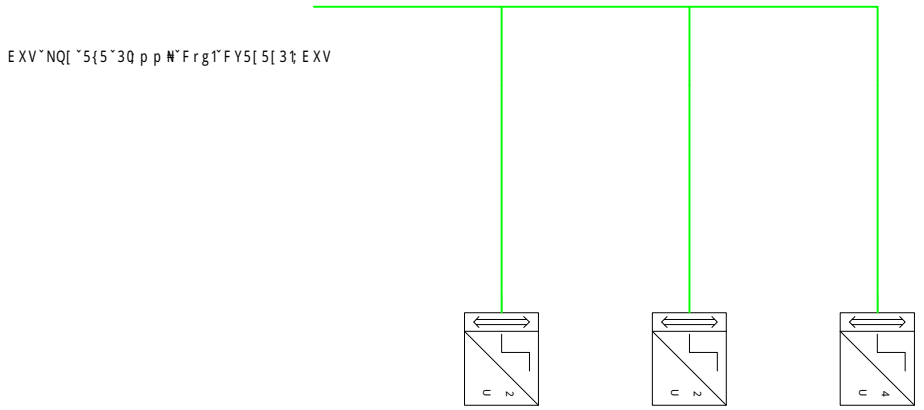

DESCRIZIONE CIRCUITO	SOGGIORNO 1 puls. basculante	COORDINATORE 1 puls. basculante	SALA RIUNIONI 2 puls. basculante						
CODICE DISPOSITIVO	MTN670802	MTN670802	MTN670804						
INDIRIZZO	2.1.17	2.1.18	2.1.21						
POSIZIONAMENTO									
NOTE									

CLIENTE	PROGETTO	FILE 2021.11.02 ginecologia progetto_r3_[2_1].dwg	
	ARCHIVIO	DATA 00/00/0000	REVISIONE R0.0
	DISEGNATORE	PAGINA 73	SEGUE 74
IMPIANTO		TAVOLA	